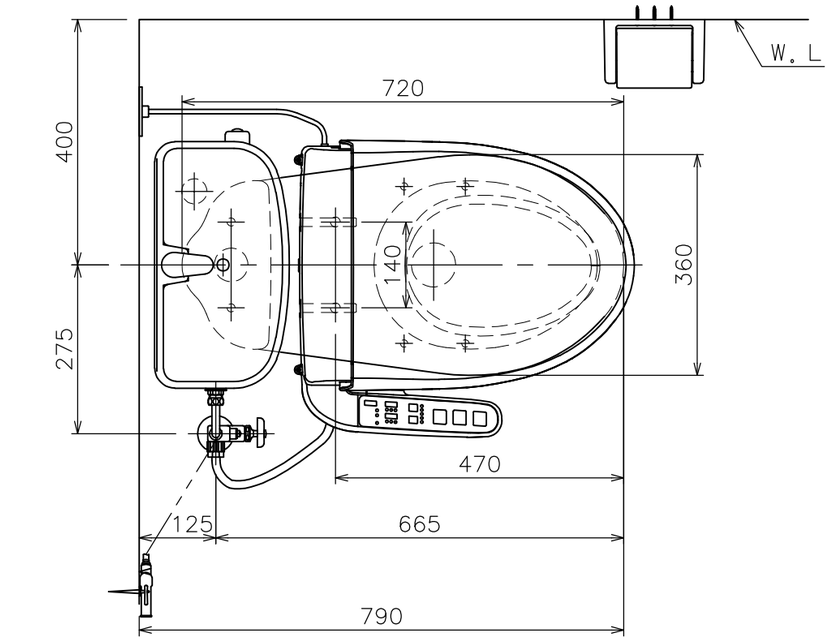


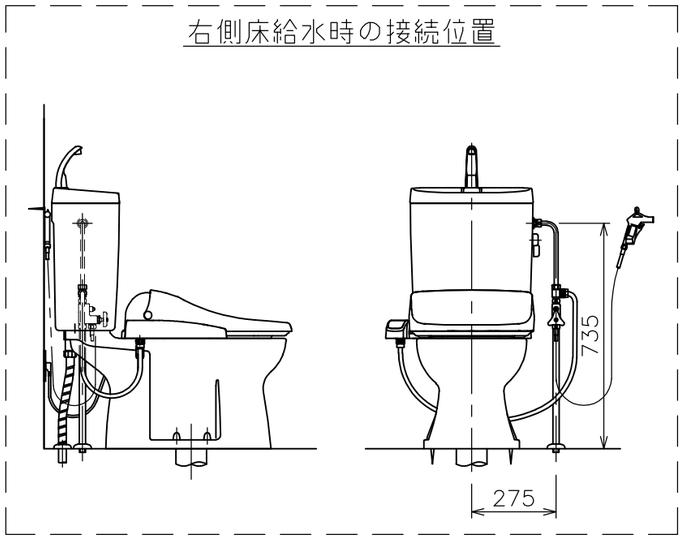


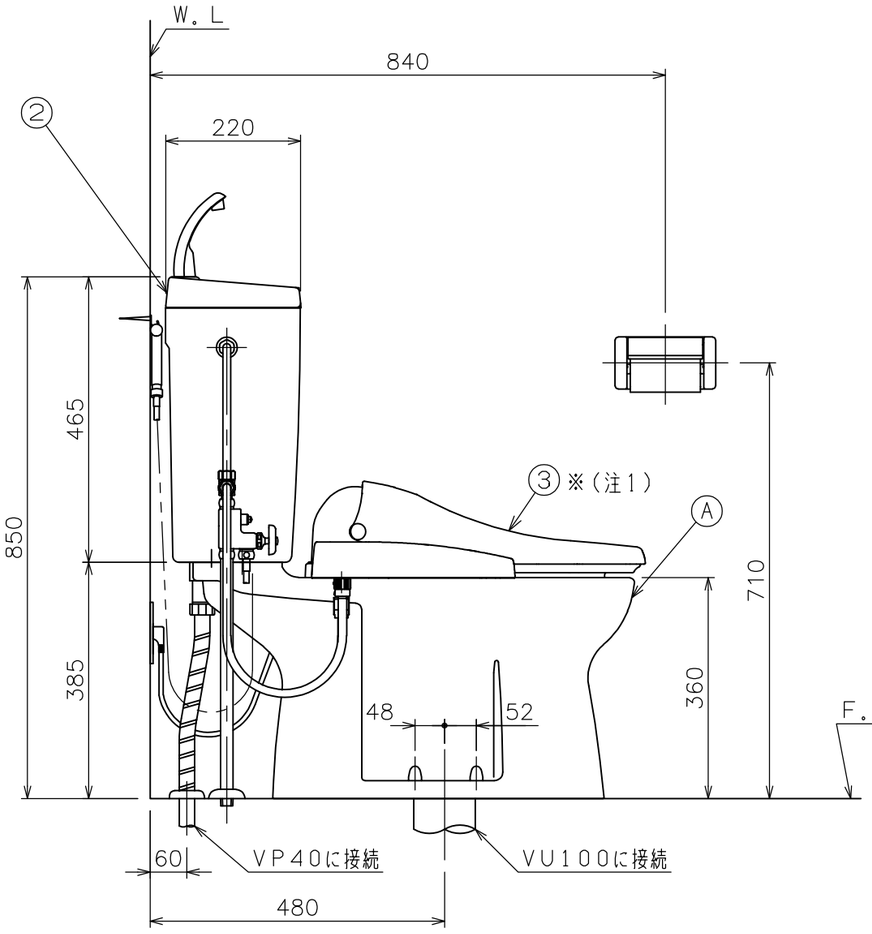


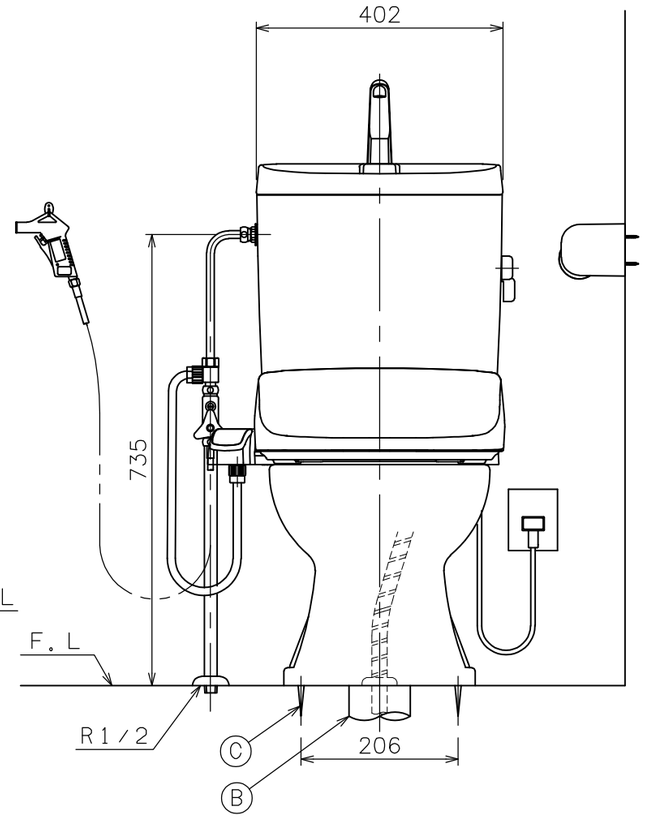


## 床給水仕様別途手配品

| 品番 | | 名称 | 個数 | 備考 |
|---|---|---|---|---|
| LF450P13 | | 床給水用部品セット | 1 | |
| セット内容 | LF55KP450 | 450mmニップル | 1 | |
| | PLF13NDN | スリーブ付ナット | 1 | |

（注２）アース接続は必ず施工し、
Ｄ種接地工事に準じた工事を行ってください。

（注１）温水洗浄便座を寒冷地でご使用になる場合は、
凍結防止対策を必ず行ってください。

色品番　ＬＷ：ラブリーホワイト

| 番号 | 品番 | 名称 | 個数 | 備考 |
|---|---|---|---|---|
| ③ | DLNC170LW | 脱臭機能付き | 1 | 温水洗浄便座 袖付きタイプ |
| ② | TAF 550 LW | 手洗付タンクセット (オーバーフロー管L=780mm) (ウォーターダスターホースL=1100mm) | 1 | 紙巻器、止水栓、サプライ管 ウォーターダスターセット (NS121)、洗浄ノズル オーバーフロー管セット含む (02A_164) |
| | Ⓒ SN 80 LW | 取付ボルトセット | 1 | 4本 |
| | Ⓑ SN 15A | 床フランジセット | 1 | |
| | ⓒ4 SN13/SN14 | 排便装置取付ネジ | 1 | |
| | ⓒ3 SN 62 | 排便装置接続パッキン | 1 | 05A_54 |
| | ⓒ2 SN 60N | 排便装置パッキン | 1 | 05A_11 |
| | ⓒ1 SN 10N | 排便装置 | 1 | 05A_08, 09 |
| | ⓒ SN 10A | 排便装置セット | 1 | |
| | ⓑ SN 50 | 消音パッキン | 1 | |
| | ⓐ C 246X LW | サンクリーン便器 | 1 | 01B_03 |
| | Ⓐ AF 450HO LW | 便器セット | 1 | |
| ① | CAF 246 LW | 便器セット | 1 | |

## 器具明細

| 図面経歴欄 REVISIONS | | | |
|---|---|---|---|
| 6 | | | |
| 5 | | | |
| 4 | | | |
| 3 | | | |
| 2 | 2026.07.23 | 訂 | 品番訂正 |
| 1 | 2026.07.23 | 追 | 床給水仕様セット品追加 |

訂・改・追

CODE　BA02_10_07

《名　称》サンクリーン（床給水）
CAF246LW+TAF550LW+LF450P13
+DLNC170LW　2

| 尺度 SCALE | 承認 APP'D | 図検 CHECK'D | 製図 TRACED | 設計 DSGN'D |
|---|---|---|---|---|
| 1：10 | | 黒　河 | 黒　河 | |

完図 DATE　2025. 01. 15

アサヒ衛陶株式会社