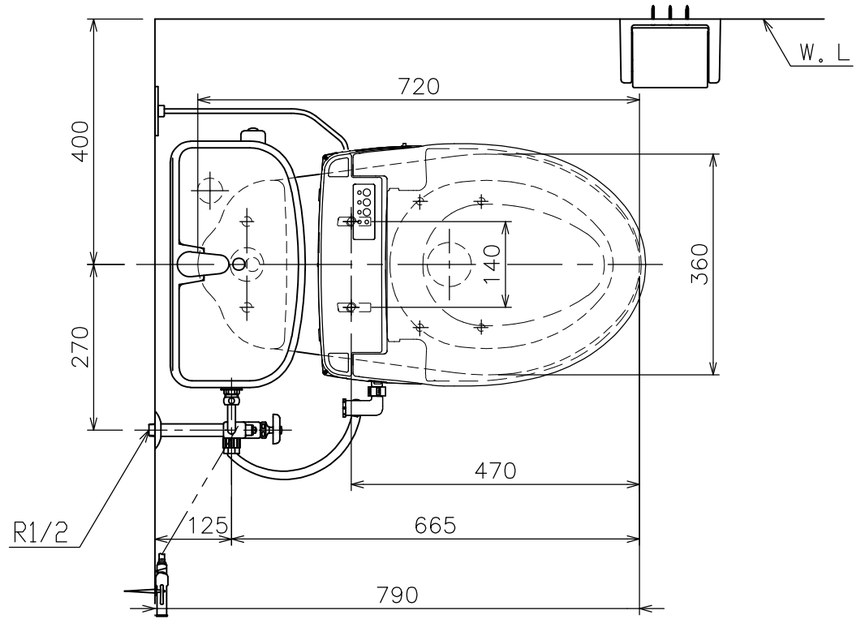

右側壁給水時の接続位置

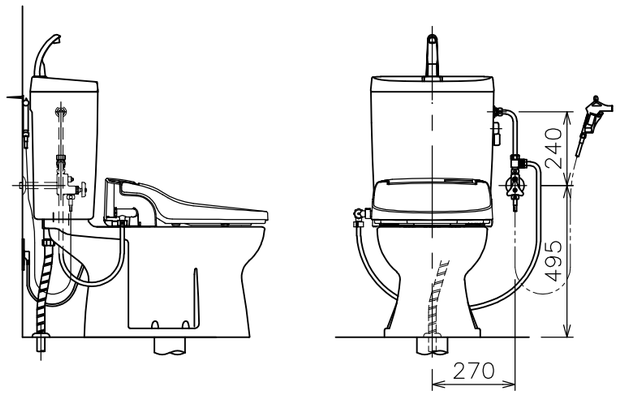

（注２）Ｄ種接地工事を行って下さい。
　　アースターミナル付接地極付コンセント使用のこと。

（注１）温水洗浄便座を寒冷地でご使用になる場合は、
　　凍結防止対策を必ず行ってください。

■には色品番　ＬＩ：ラブリーアイボリー
　　ＬＷ：ラブリーホワイト　　が入ります。

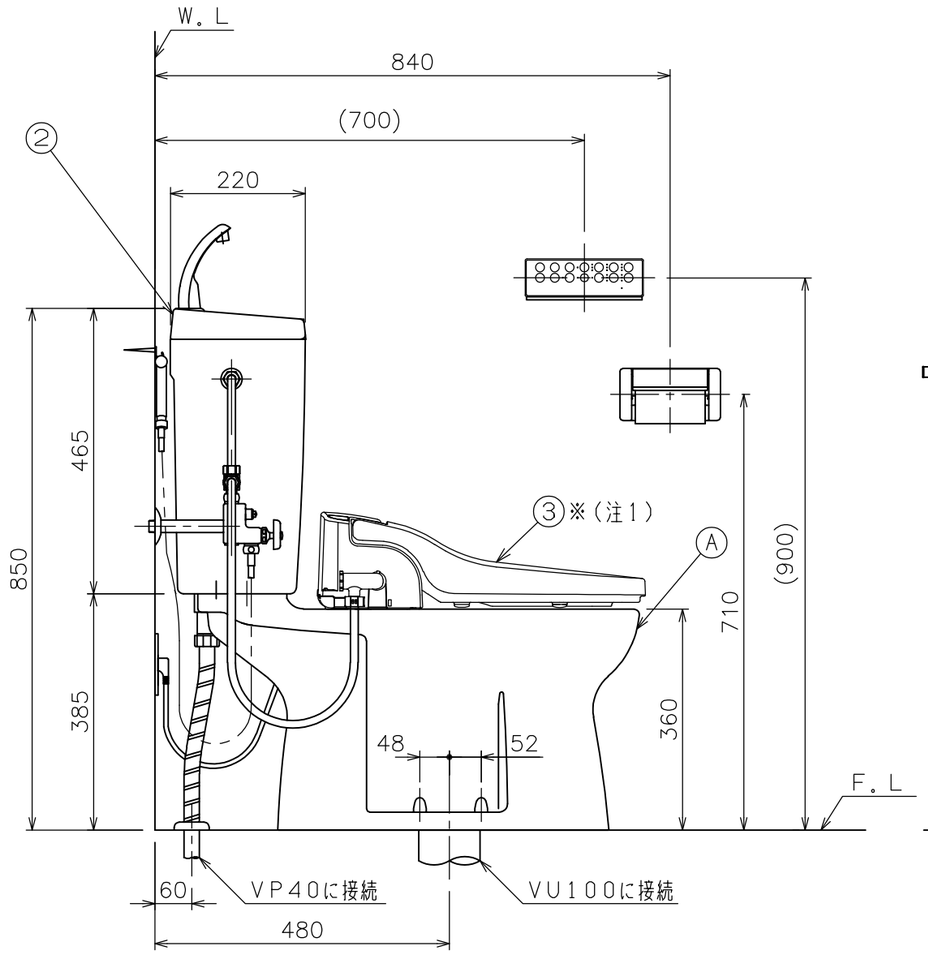

左側壁給水時の接続位置（標準）

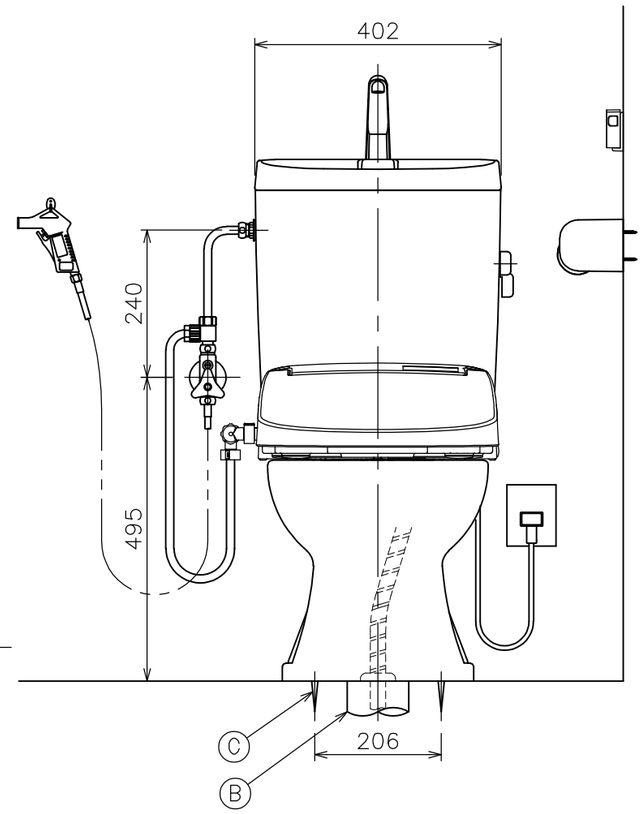

番号	品番	名称	個数	備考
③	DLNC 51■	脱臭機能付き	1	温水洗浄便座 リモコンタイプ
②	TAF 550 LW	手洗付タンクセット (オーバーフロー管L=780mm) (ウォーターダスターホースL=1100mm)	1	紙巻器、止水栓、サプライ管 ウォーターダスターセット (NS121)、洗浄ノズル オーバーフロー管セット含む (02A_164)
Ⓒ	SN 80 LW	取付ボルトセット	1	4本
Ⓑ	SN 15A	床フランジセット	1	
ⓒ4	SN13/SN14	排便装置取付ネジ	1	
ⓒ3	SN 62	排便装置接続パッキン	1	05A_54
ⓒ2	SN 60N	排便装置パッキン	1	05A_11
ⓒ1	SN 10N	排便装置	1	05A_08, 09
ⓒ	SN 10A	排便装置セット	1	
ⓑ	SN 50	消音パッキン	1	
ⓐ	C 246X LW	サンクリーン便器	1	01B_03
Ⓐ	AF 450HO LW	便器セット	1	
①	CAF 246 LW	便器セット	1	

器　具　明　細

図面経歴欄 REVISIONS			
6			
5			
4			
3			
2			
1			
訂・改・追			

CODE　BA02_09_06

《名　称》　サンクリーン
AF550T51■
CAF246LW+TAF550LW+DLNC51■

尺度 SCALE	承認 APP'D	図検 CHECK'D	製図 TRACED	設計 DSGN'D
1：10		黒　河	黒　河	

完　図　DATE　2025. 01. 13

アサヒ衛陶株式会社