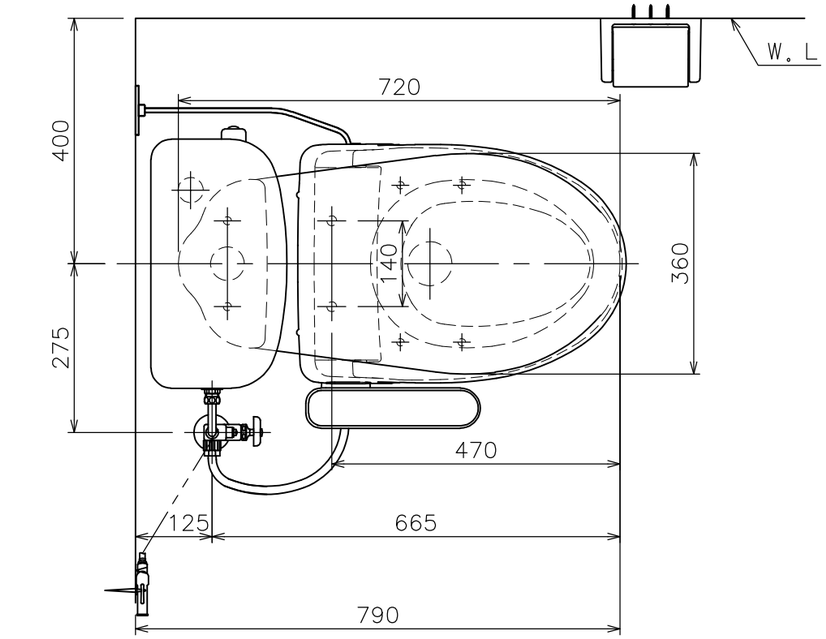

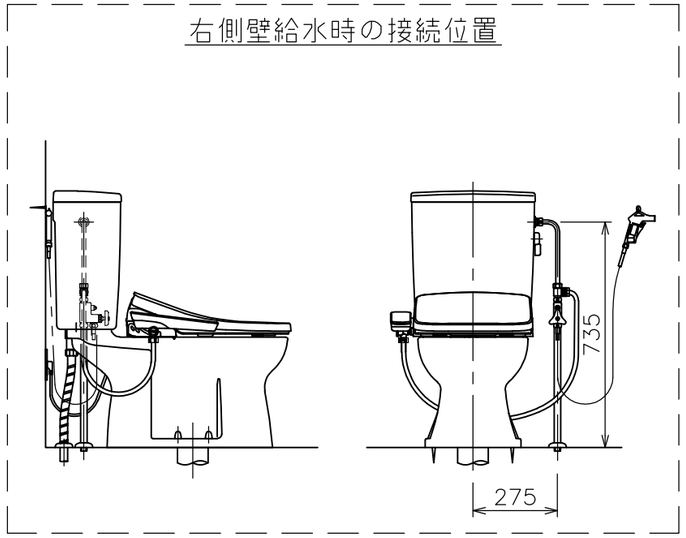

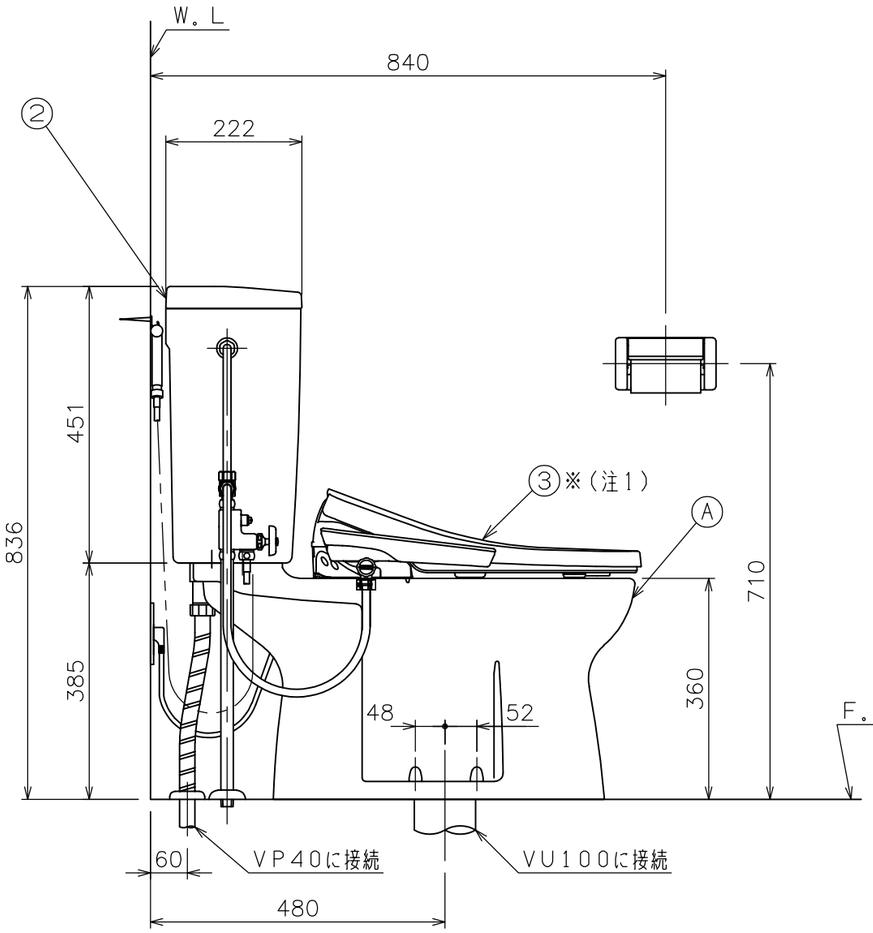

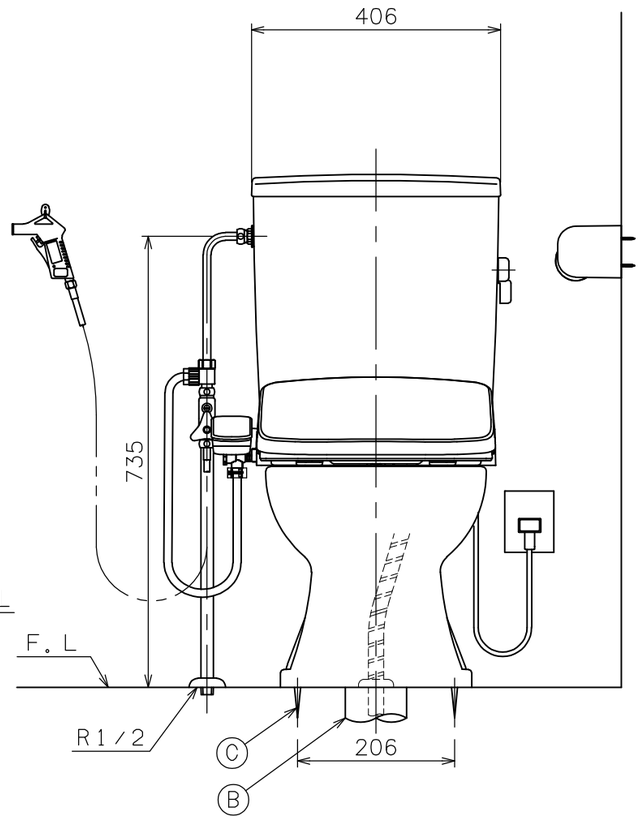

床給水仕様別途手配品

品番		名称	個数	備考
LF450P13		床給水用部品セット	1	
セット内容	LF55KP450	450mmニップル	1	
	PLF13NDN	スリーブ付ナット	1	

（注２）Ｄ種接地工事を行って下さい。
アースターミナル付接地極付コンセント使用のこと。

（注１）温水洗浄便座を寒冷地でご使用になる場合は、
凍結防止対策を必ず行ってください。

■には色品番　ＬＩ：ラブリーアイボリー
ＬＷ：ラブリーホワイト　　が入ります。

器具明細

番号	品番	名称	個数	備考
③	DLAL 921■	脱臭機能付き	1	温水洗浄便座 袖付きタイプ
	DLAL 911■	〃 無し		
②	TAF 500 LW	手洗なしタンクセット (オーバーフロー管L=780mm) (ウォーターダスターホースL=1100mm)	1	紙巻器、止水栓、サプライ管 ウォーターダスターセット (NS121)、洗浄ノズル オーバーフロー管セット含む (02A_165)
	Ⓒ SN 80 LW	取付ボルトセット	1	4本
	Ⓑ SN 15A	床フランジセット	1	
	ⓒ4 SN13/SN14	排便装置取付ネジ	1	
	ⓒ3 SN 62	排便装置接続パッキン	1	05A_54
	ⓒ2 SN 60N	排便装置パッキン	1	05A_11
	ⓒ1 SN 10N	排便装置	1	05A_08, 09
	ⓒ SN 10A	排便装置セット	1	
	ⓑ SN 50	消音パッキン	1	
	ⓐ C 246X LW	サンクリーン便器	1	01B_03
	Ⓐ AF 450HO LW	便器セット	1	
①	CAF 246 LW	便器セット	1	

図面経歴欄 REVISIONS			
6			
5			
4			
3			
2	2026.07.23	訂	品番訂正
1	2026.07.23	追	床給水仕様セット品追加

訂・改・追

CODE　BA02_10_12

《名　称》サンクリーン（床給水）
CAF246LW+TAF500LW+LF450P13
+DLAL921■(+DLAL911■)　2

尺度 SCALE	承認 APP'D	図検 CHECK'D	製図 TRACED	設計 DSGN'D
1：10		黒河	黒河	

完図 DATE　2025. 01. 15

アサヒ衛陶株式会社