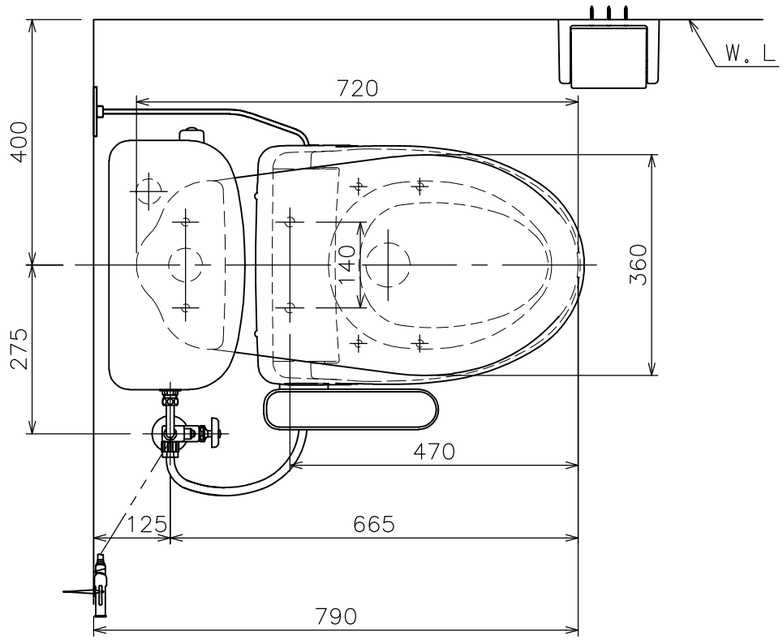

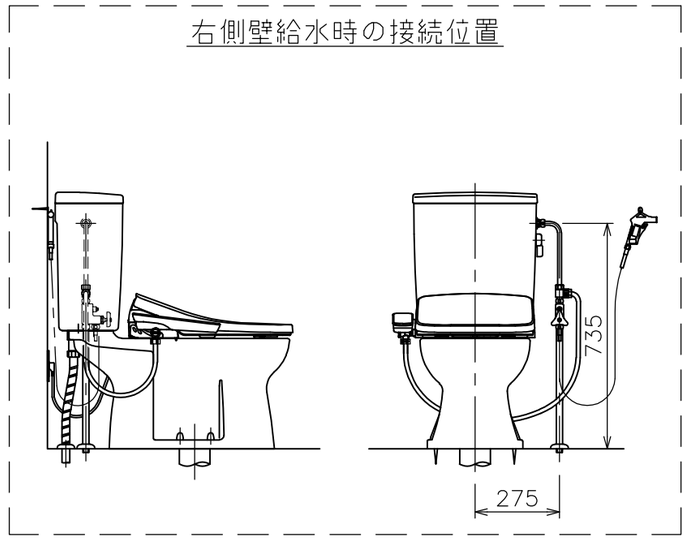

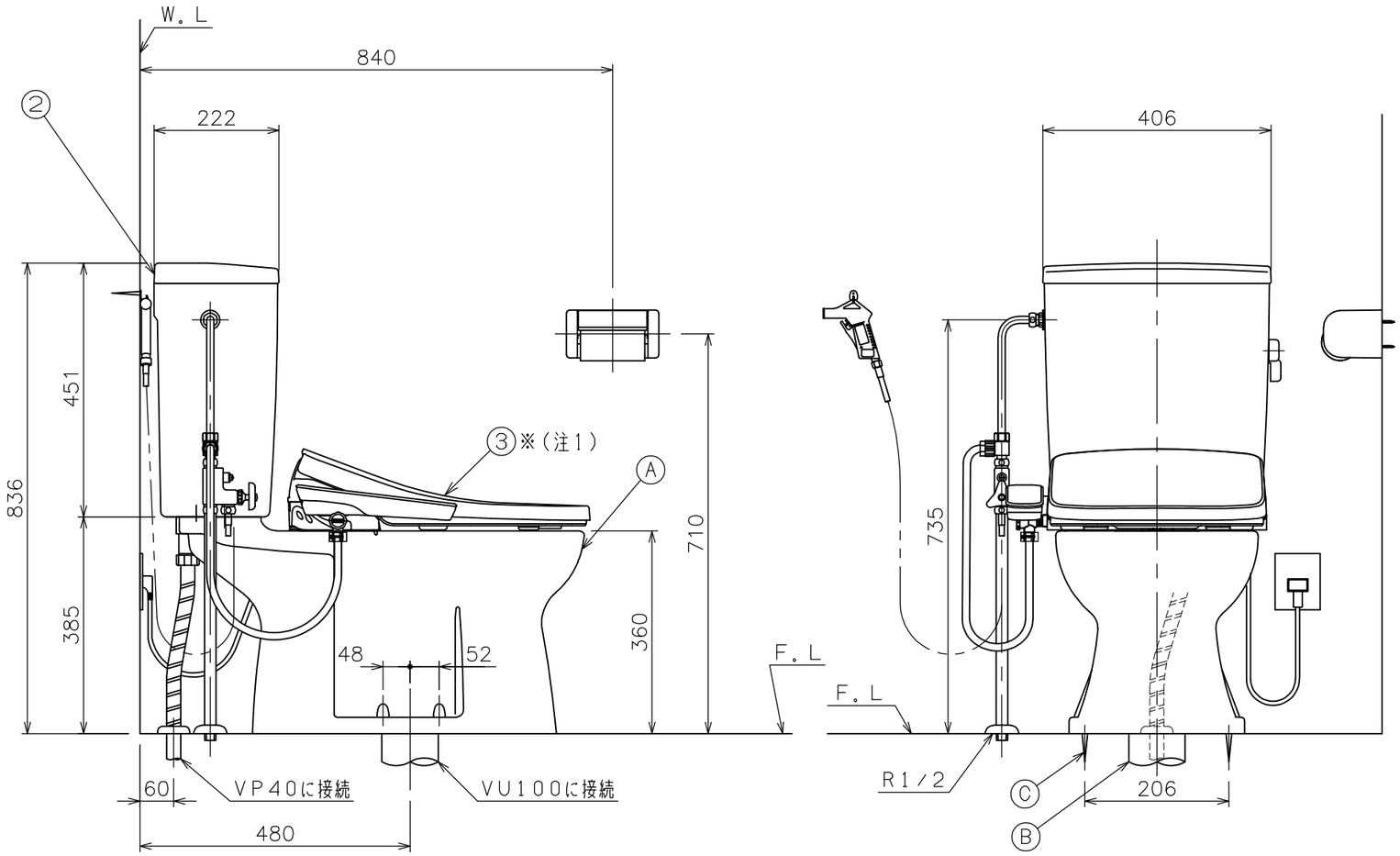

（注２）Ｄ種接地工事を行って下さい。
　　アースターミナル付接地極付コンセント使用のこと。

（注１）温水洗浄便座を寒冷地でご使用になる場合は、
　　凍結防止対策を必ず行ってください。

■には色品番　ＬＩ：ラブリーアイボリー
　　ＬＷ：ラブリーホワイト　　が入ります。

番号	品番	名称	個数	備考
③	DLAL 921■	脱臭機能付き	1	温水洗浄便座 袖付きタイプ
	DLAL 911■	〃 無し		
②	TAF 500K LW	手洗なしタンクセット (オーバーフロー管L=780mm) (ウォーターダスターホースL=1100mm) (下部ニップルL=450mm)	1	紙巻器、止水栓、サプライ管 ウォーターダスターセット (NS121)、洗浄ノズル オーバーフロー管セット含む (02A_167)
	Ⓒ SN 80 LW	取付ボルトセット	1	4本
	Ⓑ SN 15A	床フランジセット	1	
	ⓒ4 SN13/SN14	排便装置取付ネジ	1	
	ⓒ3 SN 62	排便装置接続パッキン	1	05A_54
	ⓒ2 SN 60N	排便装置パッキン	1	05A_11
	ⓒ1 SN 10N	排便装置	1	05A_08, 09
	ⓒ SN 10A	排便装置セット	1	
	ⓑ SN 50	消音パッキン	1	
	ⓐ C 246X LW	サンクリーン便器	1	01B_03
	Ⓐ AF 450HO LW	便器セット	1	
①	CAF 246 LW	便器セット	1	

器　具　明　細

図面経歴欄 REVISIONS			
⑥			
⑤			
④			
③			
②			
①			
訂・改・追			

CODE　BA02_10_12

《名　称》 サンクリーン（床給水）AF500KL921(911)■ CAF246LW+TAF500KLW+DLAL921■ (+DLAL911■)

尺度 SCALE	承認 APP'D	図検 CHECK'D	製図 TRACED	設計 DSGN'D
1：10		黒　河	黒　河	

完図 DATE　2025. 01. 15

アサヒ衛陶株式会社