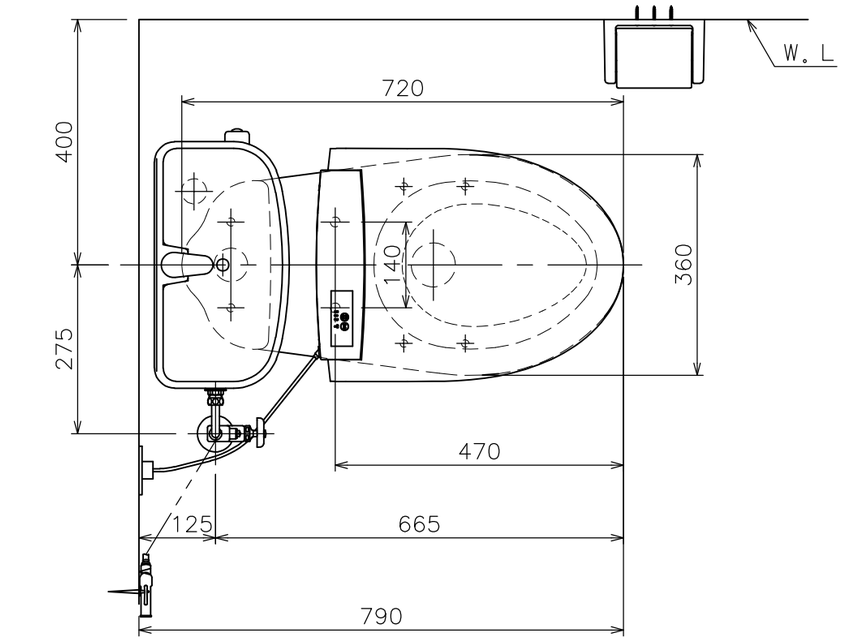

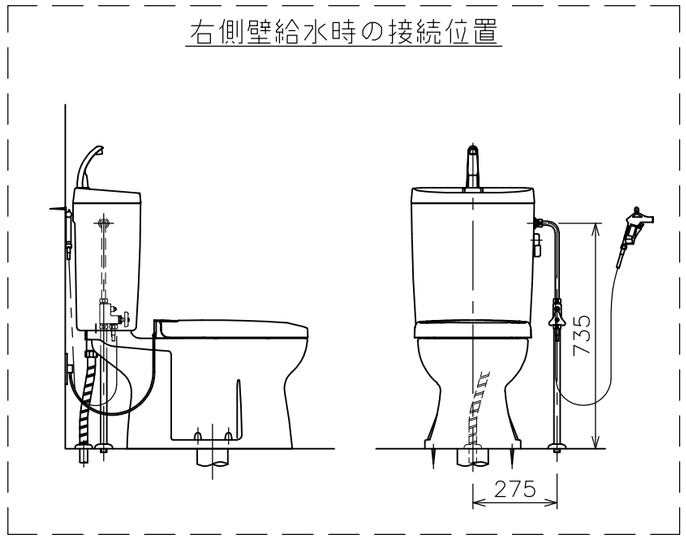

1	床給水仕様別途手配品			
品番		名称	個数	備考
LF450P13		床給水用部品セット	1	
セット内容	LF55KP450	450mmニップル	1	
	PLF13NDN	スリーブ付ナット	1	

■には色品番　LI：ラブリーアイボリー
　　LW：ラブリーホワイト　　が入ります。

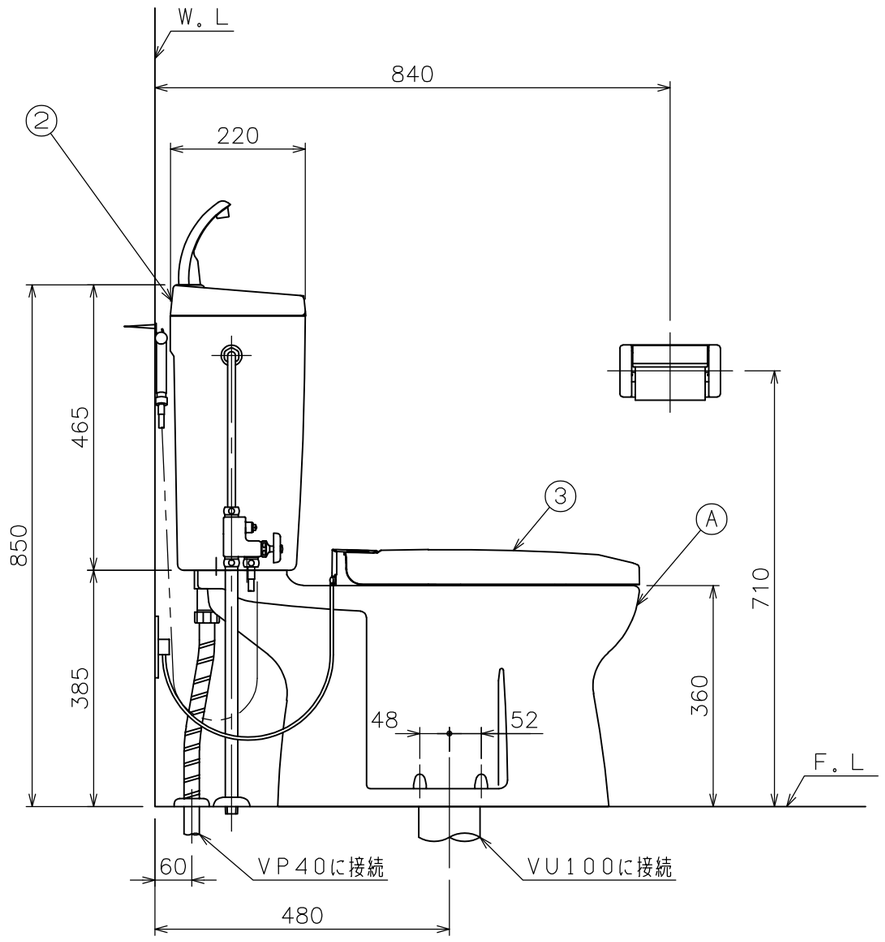

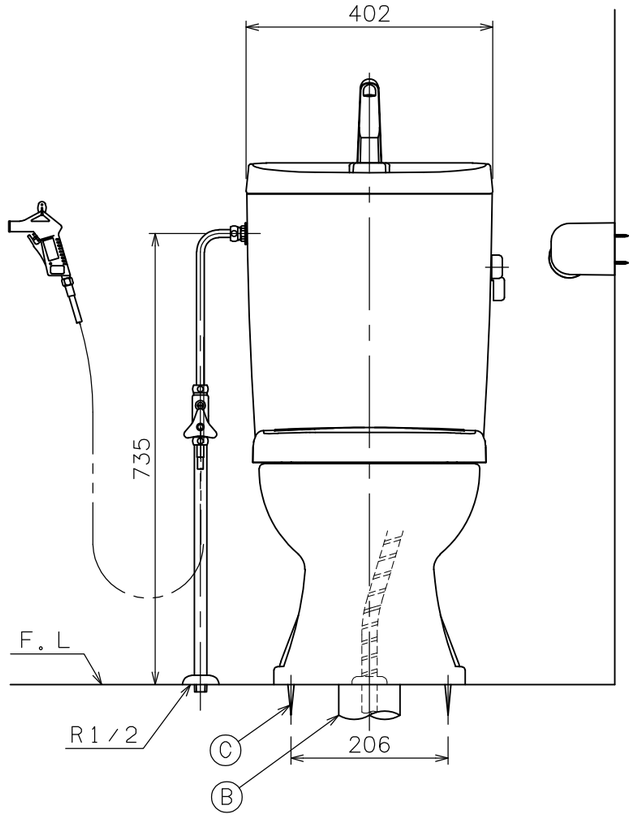

番号	品番			名称	個数	備考
③	DL 47 ■			暖房便座	1	03A_91
②	TAF 550 LW			手洗付タンクセット (オーバーフロー管L=780mm) (ウォーターダスターホースL=1100mm)	1	紙巻器、止水栓、サプライ管 ウォーターダスターセット (NS121)、洗浄ノズル オーバーフロー管セット含む (02A_164)
	Ⓒ	SN 80 LW		取付ボルトセット	1	4本
	Ⓑ	SN 15A		床フランジセット	1	
			ⓒ4 SN13/SN14	排便装置取付ネジ	1	
			ⓒ3 SN 62	排便装置接続パッキン	1	05A_54
			ⓒ2 SN 60N	排便装置パッキン	1	05A_11
			ⓒ1 SN 10N	排便装置	1	05A_08, 09
		ⓒ	SN 10A	排便装置セット	1	
		ⓑ	SN 50	消音パッキン	1	
		ⓐ	C 246X LW	サンクリーン便器	1	01B_03
	Ⓐ	AF 450HO LW		便器セット	1	
①	CAF 246 LW			便器セット	1	

器具明細

図面経歴欄 REVISIONS			
6			
5			
4			
3			
2	2026.07.23	訂	品番訂正
1	2026.07.23	追	床給水仕様セット品追加

訂・改・追

CODE　BA02_10_02

《名　称》サンクリーン（床給水）
CAF246LW+TAF550LW+LF450P13
+DL47■　2

尺度 SCALE	承認 APP'D	図検 CHECK'D	製図 TRACED	設計 DSGN'D
1：10		黒　河	黒　河	

完図 DATE　2025. 01. 15

アサヒ衛陶株式会社