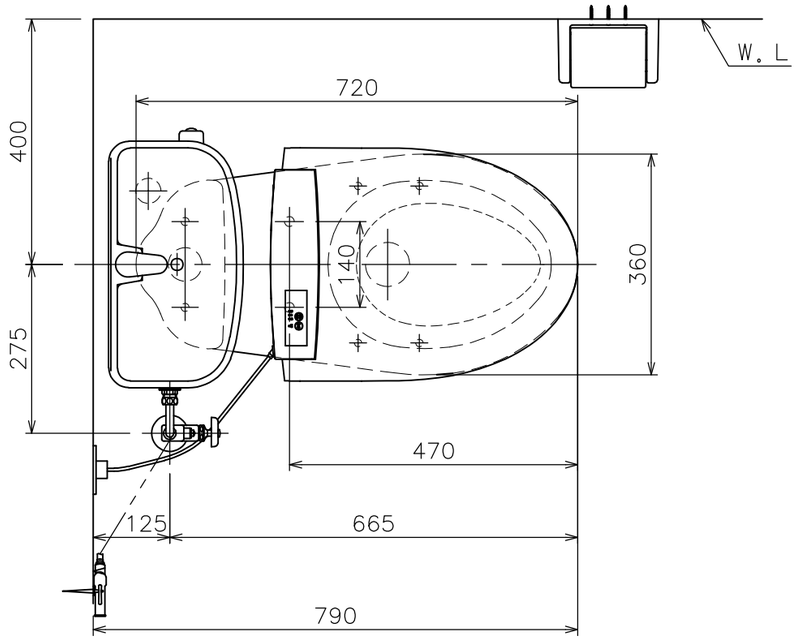

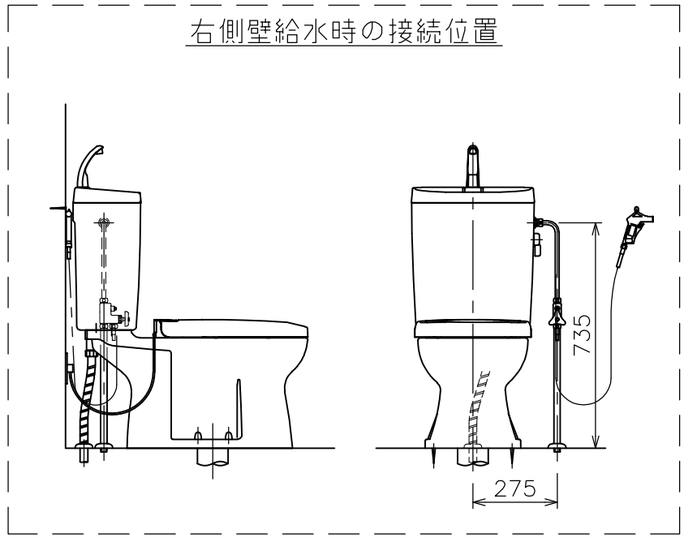

■には色品番　ＬＩ：ラブリーアイボリー
　　ＬＷ：ラブリーホワイト　　が入ります。

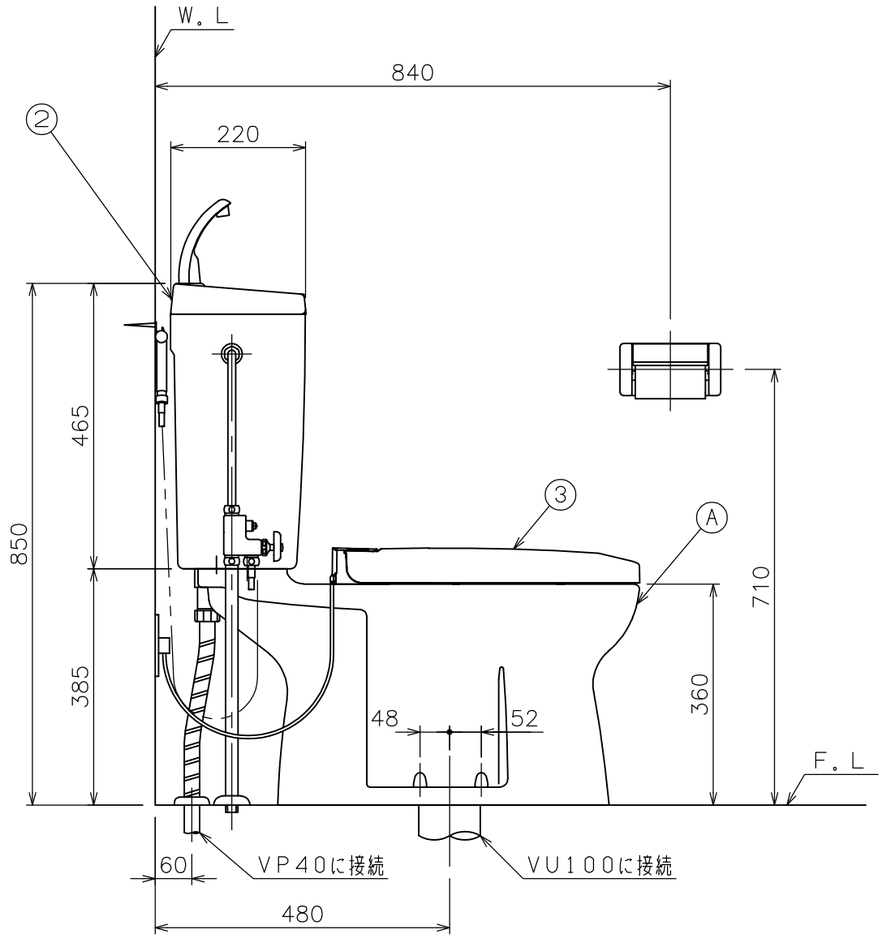

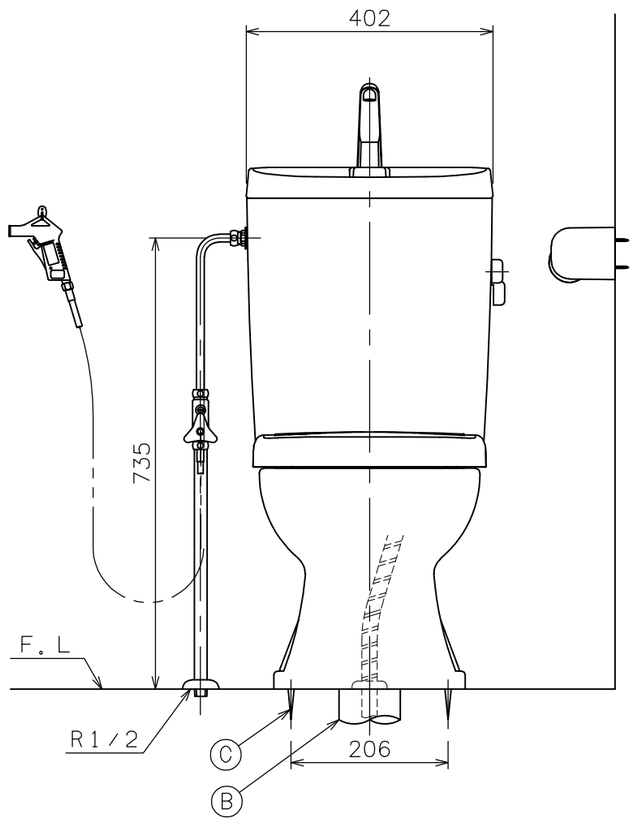

番号	品番			名称	個数	備考
③	DL 47 ■			暖房便座	1	03A_91
②	TAF 550K LW			手洗付タンクセット (オーバーフロー管L=780mm) (ウォーターダスターホースL=1100mm) (下部ニップルL=450mm)	1	紙巻器、止水栓、サプライ管 ウォーターダスターセット (NS121)、洗浄ノズル オーバーフロー管セット含む (02A_166)
	Ⓒ	SN 80 LW		取付ボルトセット	1	4本
	Ⓑ	SN 15A		床フランジセット	1	
			ⓒ4 SN13/SN14	排便装置取付ネジ	1	
			ⓒ3 SN 62	排便装置接続パッキン	1	05A_54
			ⓒ2 SN 60N	排便装置パッキン	1	05A_11
			ⓒ1 SN 10N	排便装置	1	05A_08, 09
		ⓒ	SN 10A	排便装置セット	1	
		ⓑ	SN 50	消音パッキン	1	
		ⓐ	C 246X LW	サンクリーン便器	1	01B_03
	Ⓐ	AF 450HO LW		便器セット	1	
①	CAF 246 LW			便器セット	1	

器　具　明　細

図面経歴欄 REVISIONS		
⑥		
⑤		
④		
③		
②		
①		
訂・改・追		

CODE	BA02_10_02
《名　称》	サンクリーン（床給水） AF550KT47■ CAF246LW+TAF550KLW+DL47■

尺度 SCALE	承認 APP'D	図検 CHECK'D	製図 TRACED	設計 DSGN'D
1：10		黒　河	黒　河	

完　図　DATE	2025. 01. 15

アサヒ衛陶株式会社