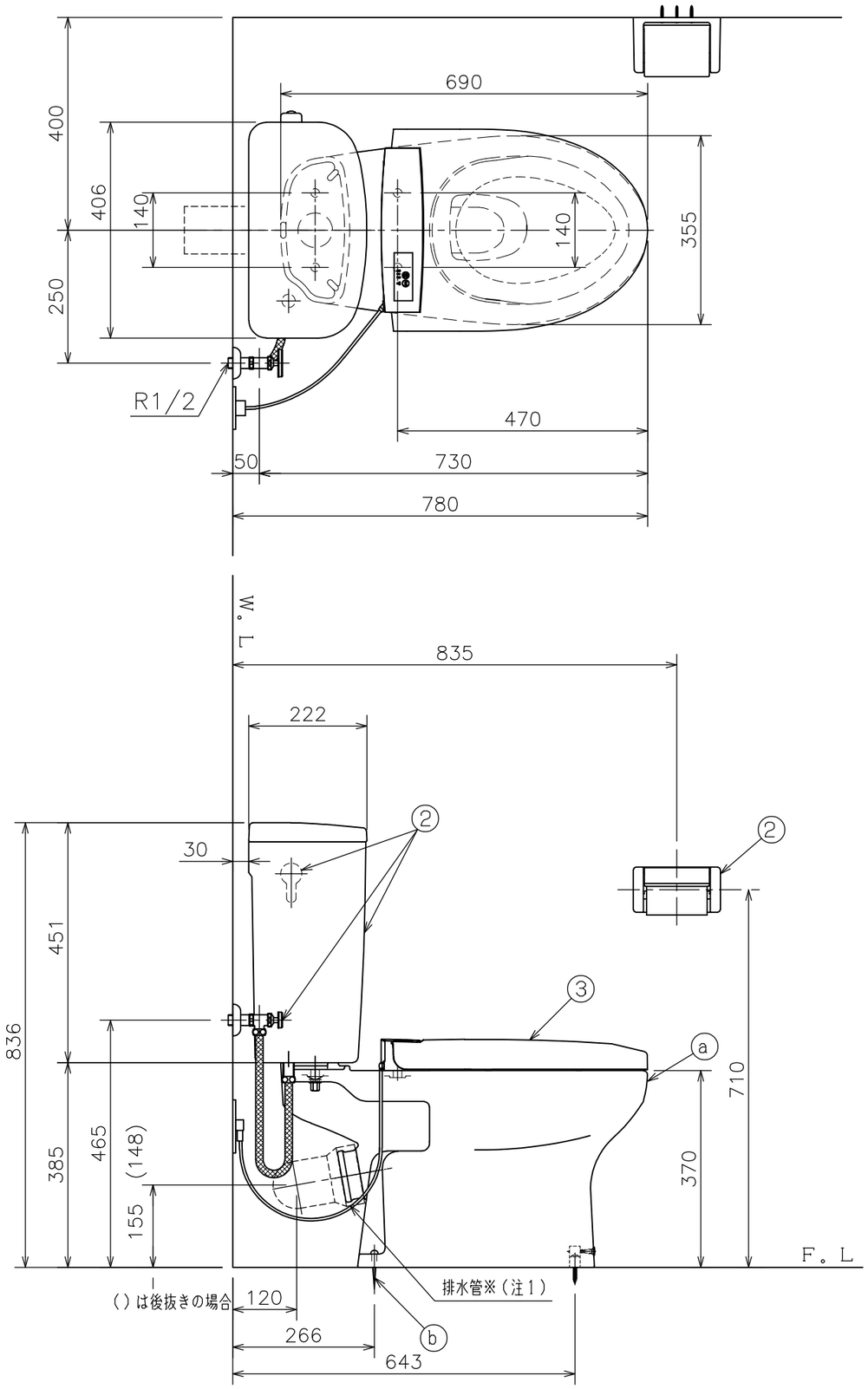

左側床給水時の接続位置

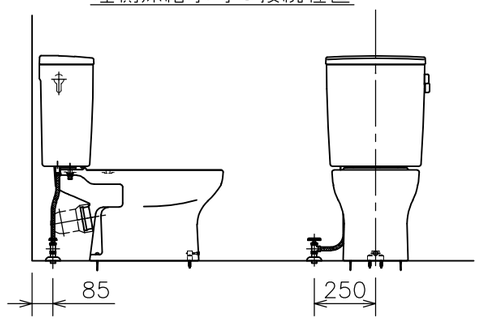

右側床給水時の接続位置

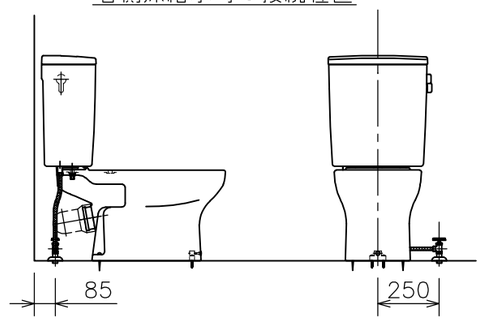

右側壁給水時の接続位置

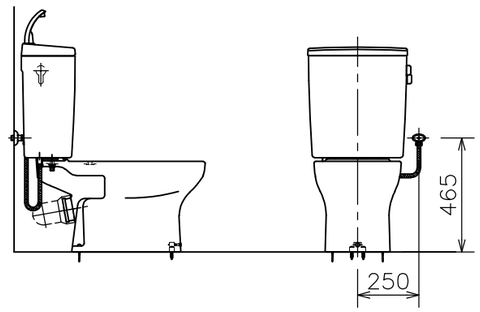

左側壁給水時の接続位置（標準）

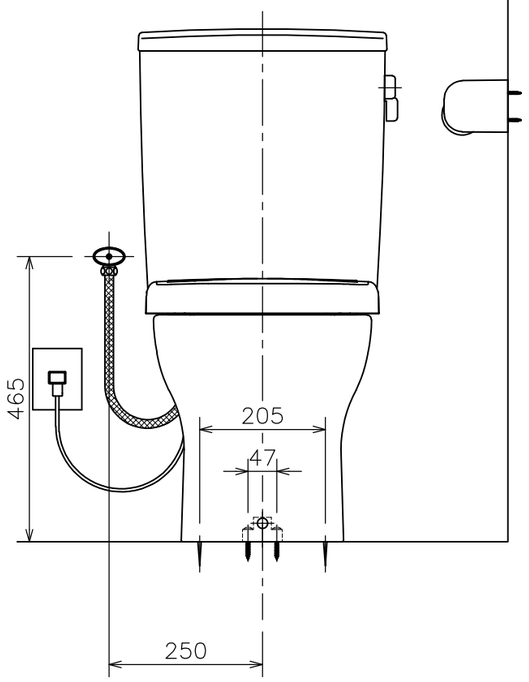

（注２）給水位置違いの図は簡略図のため、便座を省略し、接続位置のみ表示しています。

（注１）排水管　後抜き　　品番：ＣＦ１７０ＴＲ
　　左右抜き　品番：ＣＦ１７０
は別途手配のこと。

施工上の注意

床上排水器具の排水管が逆勾配になりますと、器具の洗浄機能が低下したり、汚水が器具のトラップ内に逆流したりしますので、排水管は１／５０以上の勾配を確保してください。

■には色品番　ＬＷ：ラブリーホワイト
　　ＬＩ：ラブリーアイボリー　が入ります。

番号	品番	名称	個数	備考
③	DL 47 ■	暖房便座	1	電子制御式（図番：03A_91）
②	TRA 9086 LW	タンクセット	1	紙巻器、止水栓、フレキホース含む ※フレキホース長さ L=550mm（図番：02A_163）
	ⓒ LF 566S LW	便器固定片セット	1	（図番：11I_69）
	ⓑ LF 100S LW	床取付木ねじ（63mm）	2	（図番：11I_41）
	ⓐ C 868P LW	クロス・スピニング式便器	1	（図番：01A_35）
①	CRA 868P LW	便器セット（ⓐ～ⓓ）	1	トイレコート、クロス・スピニング式

器　具　明　細

図面経歴欄 REVISIONS	
6	
5	
4	
3	
2	
1	
訂・改・追	

CODE	AA02_87_10
《名　称》	RA9486PL47■ CRA868PLW+TRA9086LW+DL47■
尺度 SCALE	1：10
承認 APP'D	
図検 CHECK'D	黒　河
製図 TRACED	黒　河
設計 DSGN'D	
完図 DATE	2025. 10. 03

アサヒ衛陶株式会社