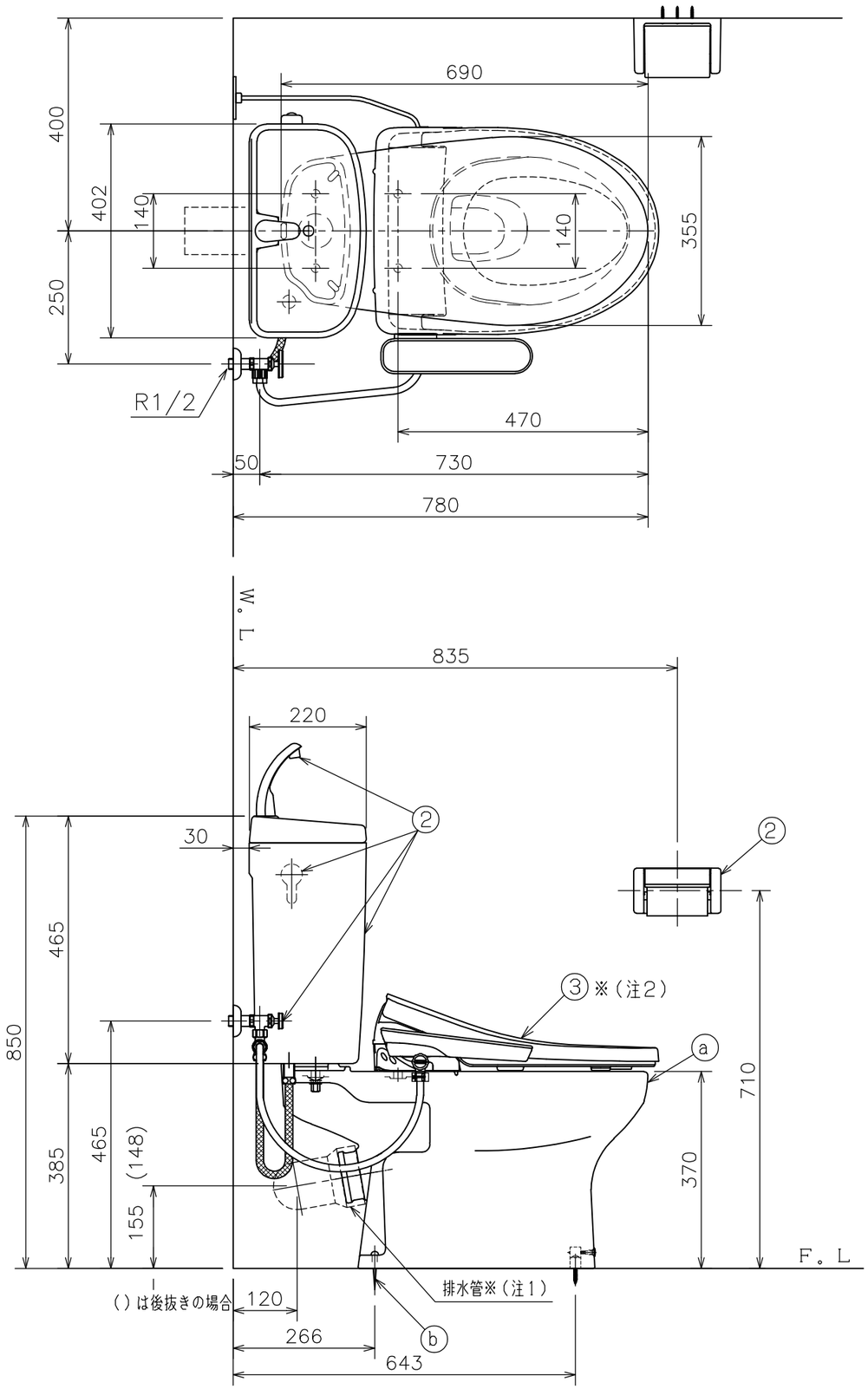

左側床給水時の接続位置

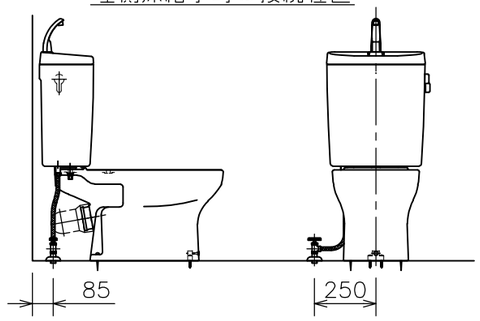

右側床給水時の接続位置

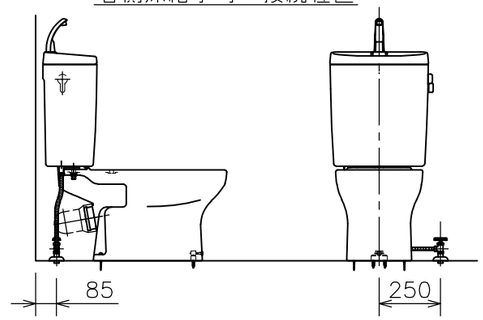

右側壁給水時の接続位置

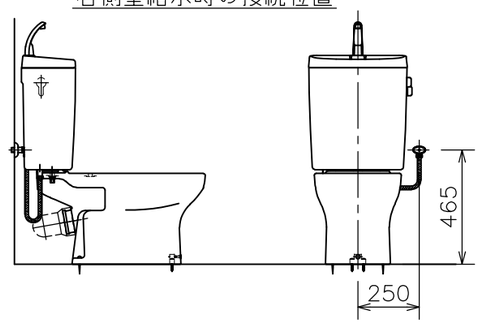

左側壁給水時の接続位置（標準）

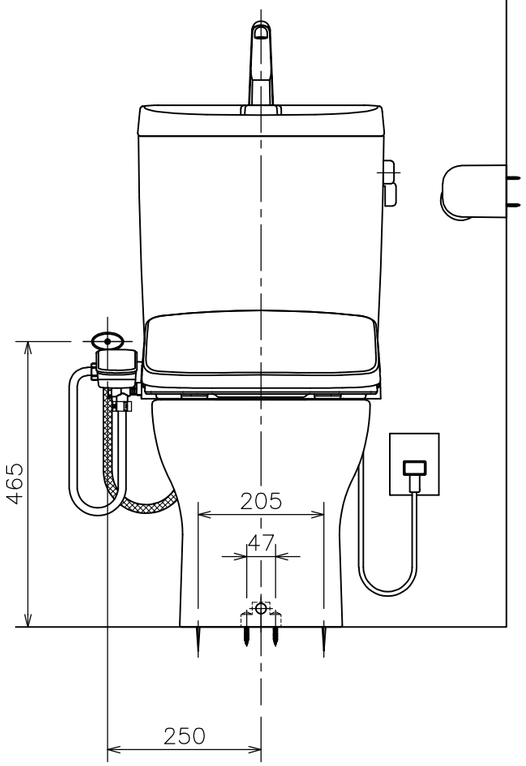

（注３）Ｄ種接地工事を行って下さい。
　　アースターミナル付接地極付コンセント使用のこと。

（注２）給水位置違いの図は簡略図のため、便座を
　　省略し、接続位置のみ表示しています。

（注１）排水管　後抜き　　品番：ＣＦ１７０ＴＲ
　　左右抜き　品番：ＣＦ１７０　は別途手配のこと。

施工上の注意

床上排水器具の排水管が逆勾配になりますと、器具の洗浄機能が低下したり、汚水が器具のトラップ内に逆流したりしますので、排水管は１／５０以上の勾配を確保してください。

■には色品番　ＬＷ：ラブリーホワイト
　　ＬＩ：ラブリーアイボリー　が入ります。

器　具　明　細

番号	品番	名称	個数	備考
③	DLAL 921■	脱臭機能付き	1	温水洗浄便座 袖付きタイプ
	DLAL 911■	〃 無し		
②	TRA 9486 LW	タンクセット	1	紙巻器、止水栓、フレキホース含む ※フレキホース長さ L=550mm (図番：02A_162)
①	ⓒ LF 566S LW	便器固定片セット	1	(図番：11I_69)
	ⓑ LF 100S LW	床取付木ねじ（63mm）	2	(図番：11I_41)
	ⓐ C 868P LW	クロス・スピニング式便器	1	(図番：01A_35)
	CRA 868P LW	便器セット（ⓐ～ⓓ）	1	トイレコート、クロス・スピニング式

図面経歴欄 REVISIONS	
6	
5	
4	
3	
2	
1	
訂・改・追	

CODE	AA02_87_06
《名　称》	RA9486PT921(911)■ CRA868PLW+TRA9486LW+DLAL921■ (+DLAL911■)
尺度 SCALE	1：10
承認 APP'D	
図検 CHECK'D	黒　河
製図 TRACED	黒　河
設計 DSGN'D	
完図 DATE	2025. 10. 06

アサヒ衛陶株式会社