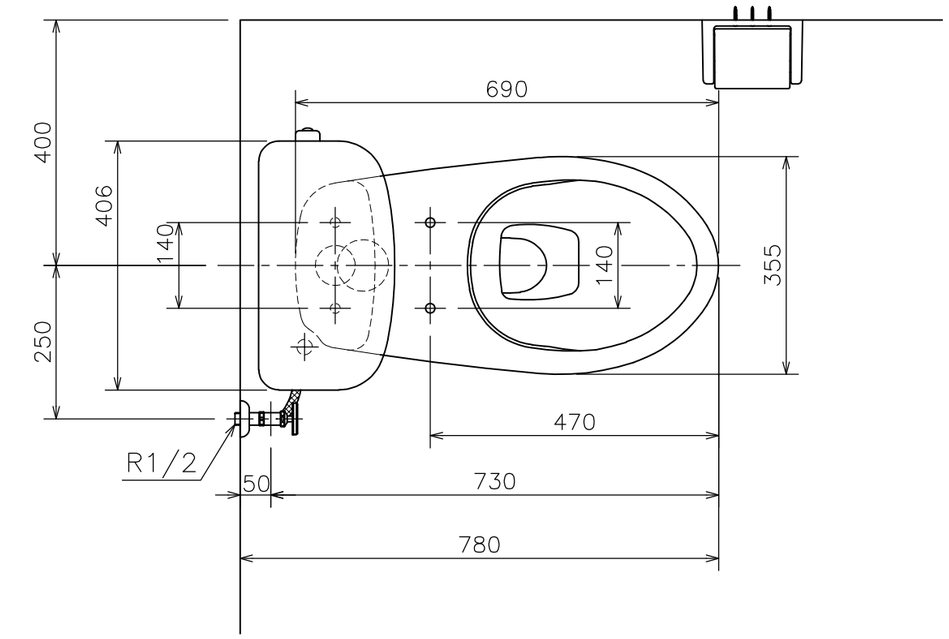

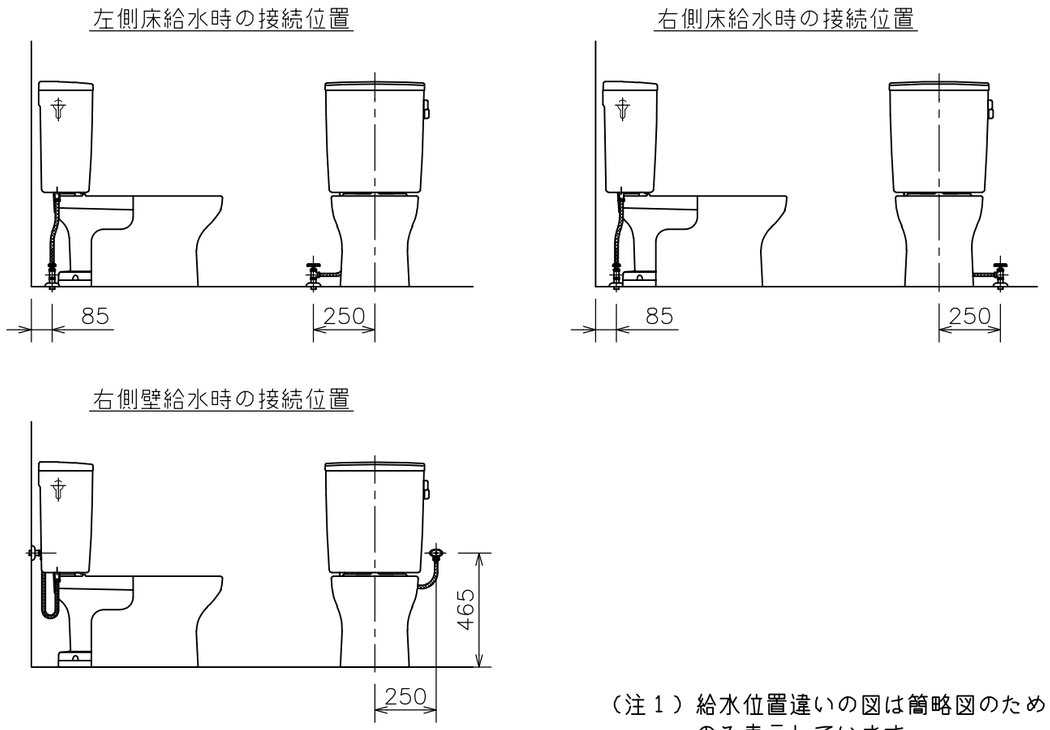

（注１）給水位置違いの図は簡略図のため、接続位置のみ表示しています。

色品番
ＬＷ：ラブリーホワイト

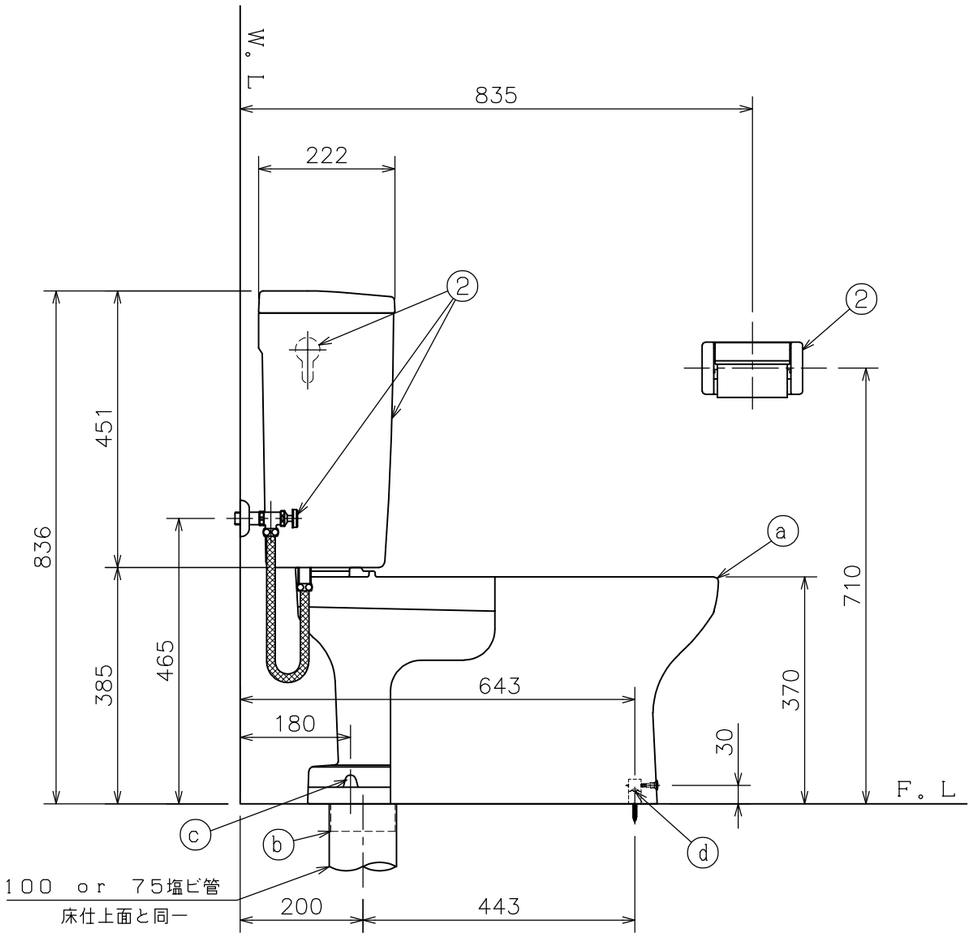

左側壁給水時の接続位置（標準）

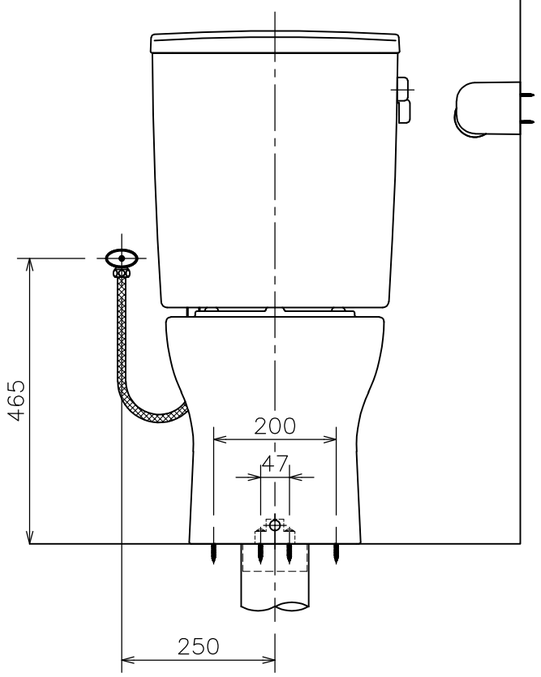

番号	品番	名称	個数	備考
②	TRA 9084 LW	タンクセット	1	紙巻器、止水栓、フレキホース含む ※フレキホース長さ L=550mm (図番:02A_158)
	ⓓ LF 566S LW	便器固定片セット	1	(図番：11I_69)
	ⓒ CF 7PC LW	フランジキャップ	1	(図番:11X_27)
	ⓑ VCF 388	樹脂床フランジ	1	(図番:11H_02)
	ⓐ C 848 LW	クロス・スピニング式便器	1	防露便器
	SUC848	防露		
①	CRA 848B LW	便器セット（ⓐ～ⓓ）	1	トイレコート、クロス・スピニング式

器具明細

図面経歴欄 REVISIONS		
6		
5		
4		
3		
2		
1		
訂・改・追		

CODE	AA02_85_09
《名称》	RA9484BLBNLW CRA848BLW+TRA9084LW
尺度 SCALE	1：10
承認 APP'D	
図検 CHECK'D	黒河
製図 TRACED	黒河
設計 DSGN'D	
完図 DATE	2025. 10. 20

アサヒ衛陶株式会社