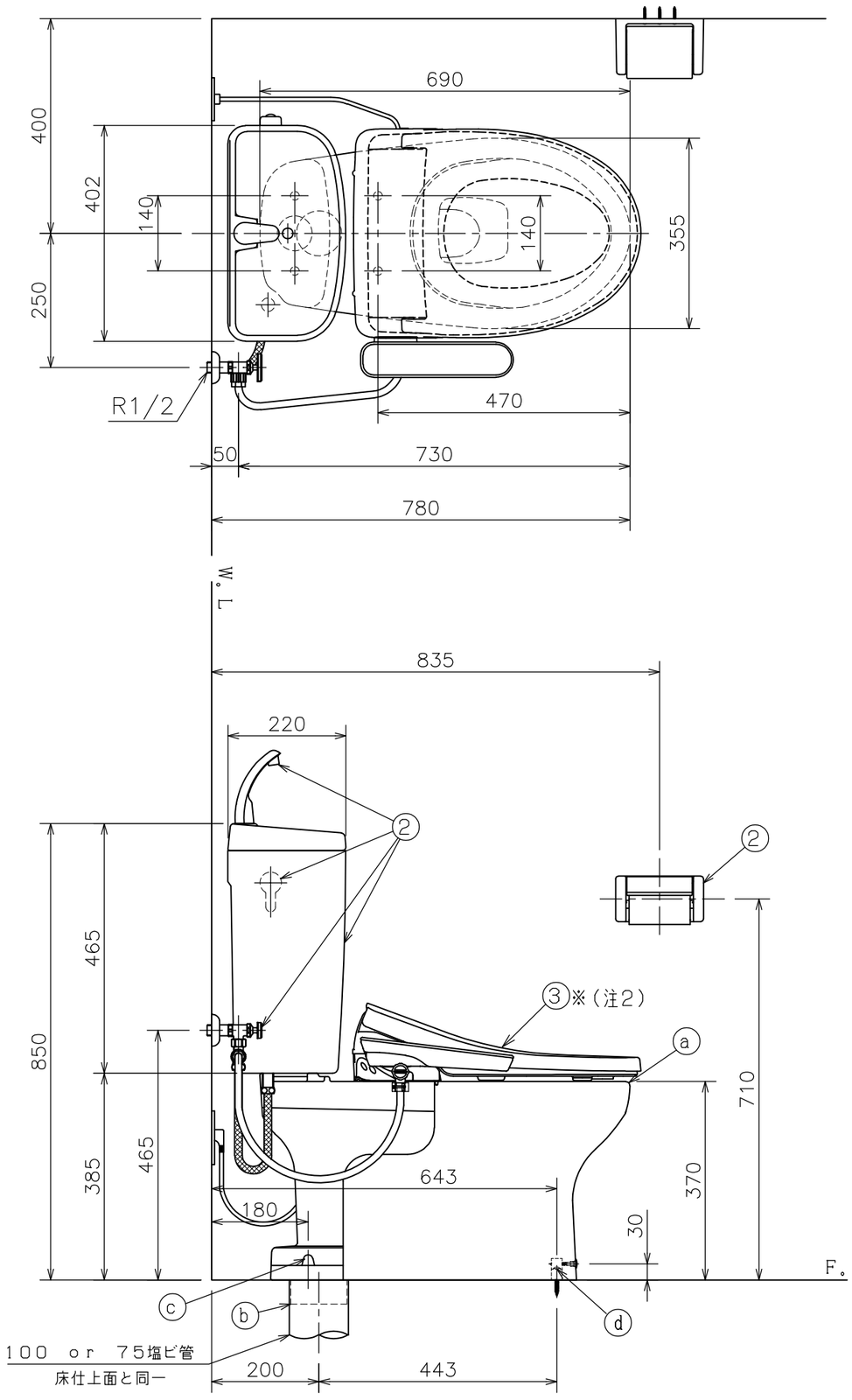

左側床給水時の接続位置

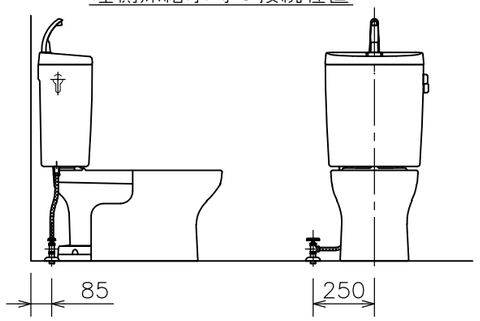

右側床給水時の接続位置

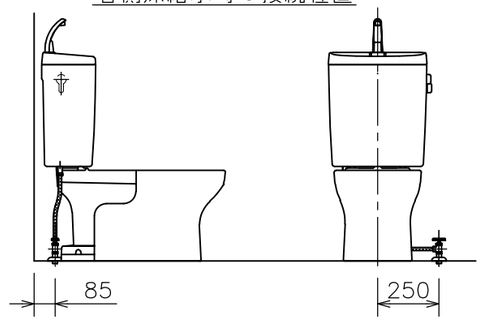

右側壁給水時の接続位置

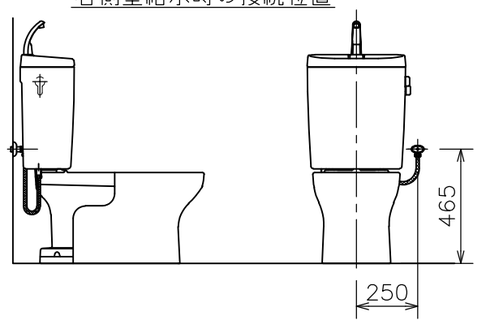

（注３）Ｄ種接地工事を行って下さい。
　　アースターミナル付接地極付コンセント使用のこと。

（注２）温水洗浄便座を寒冷地でご使用になる場合は、
　　凍結防止対策を必ず行ってください。

（注１）給水位置違いの図は簡略図のため、接続位置
　　のみ表示しています。

■には色品番
　ＬＷ：ラブリーホワイト
　ＬＩ：ラブリーアイボリー　のいずれかが入ります。

左側壁給水時の接続位置（標準）

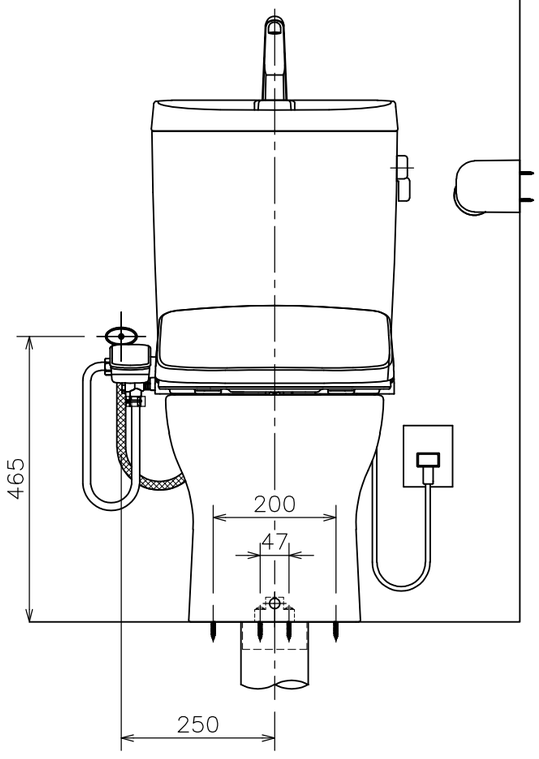

番号	品番	名称	個数	備考
③	DLAL 921■	脱臭機能付き	1	温水洗浄便座
	DLAL 911■	〃 無し		袖付きタイプ
②	TRA 9484 LW	タンクセット	1	紙巻器、止水栓、フレキホース含む ※フレキホース長さ L=550mm (図番:02A_157)
	ⓓ LF 566S LW	便器固定片セット	1	(図番:11I_69)
	ⓒ CF 7PC LW	フランジキャップ	1	(図番:11X_27)
	ⓑ VCF 388	樹脂床フランジ	1	(図番:11H_02)
	ⓐ C 848 LW	クロス・スピニング式便器	1	防露便器
	SUC848	防露		
①	CRA 848B LW	便器セット（ⓐ～ⓓ）	1	トイレコート、クロス・スピニング式

器　具　明　細

図面経歴欄 REVISIONS		
6		
5		
4		
3		
2		
1		
訂・改・追		

CODE	AA02_85_06
《名　称》	RA9484BT921(911)■ CRA848BLW+TRA9484LW+DLAL921■ (+DLAL911■)

尺度 SCALE	承認 APP'D	図検 CHECK'D	製図 TRACED	設計 DSGN'D
1：10			黒　河	黒　河
完図 DATE	2025. 10. 20			

アサヒ衛陶株式会社