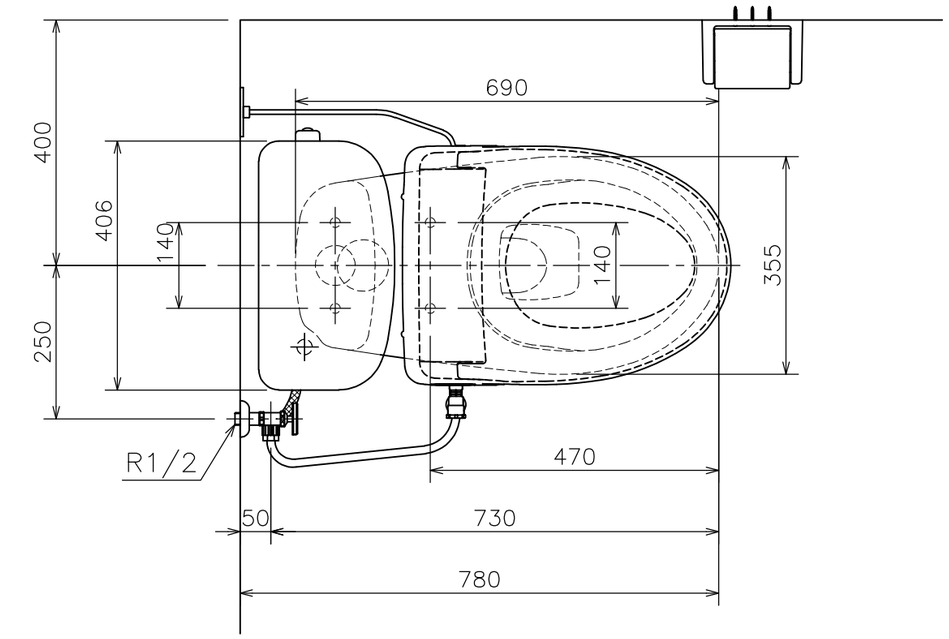

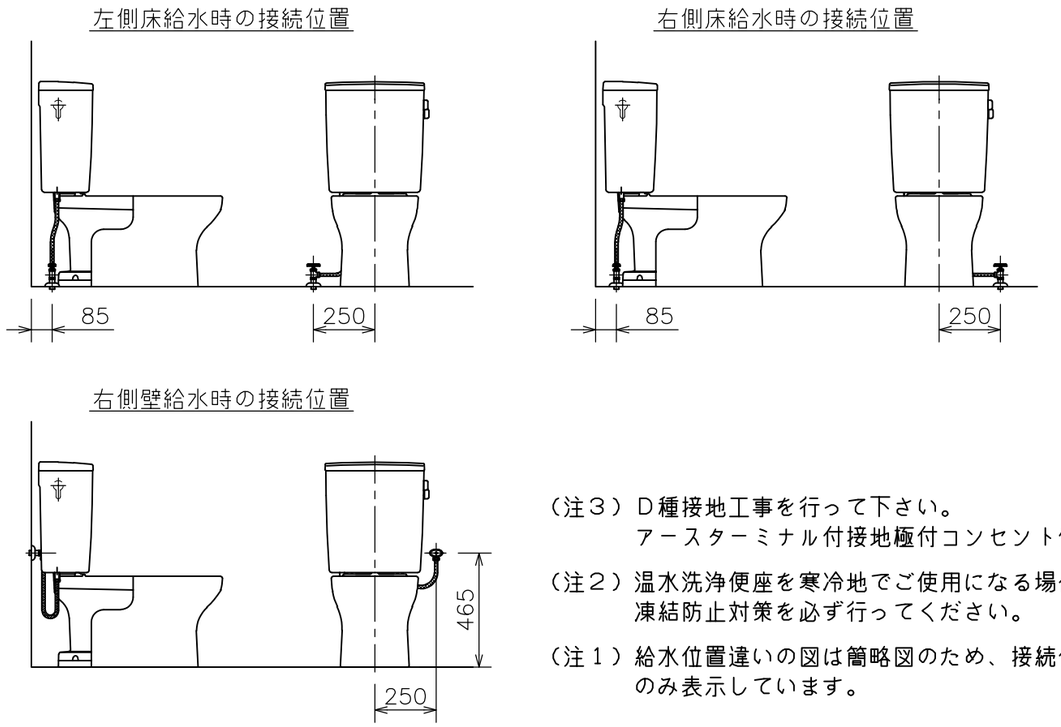

（注３）Ｄ種接地工事を行って下さい。
アースターミナル付接地極付コンセント使用のこと。

（注２）温水洗浄便座を寒冷地でご使用になる場合は、
凍結防止対策を必ず行ってください。

（注１）給水位置違いの図は簡略図のため、接続位置
のみ表示しています。

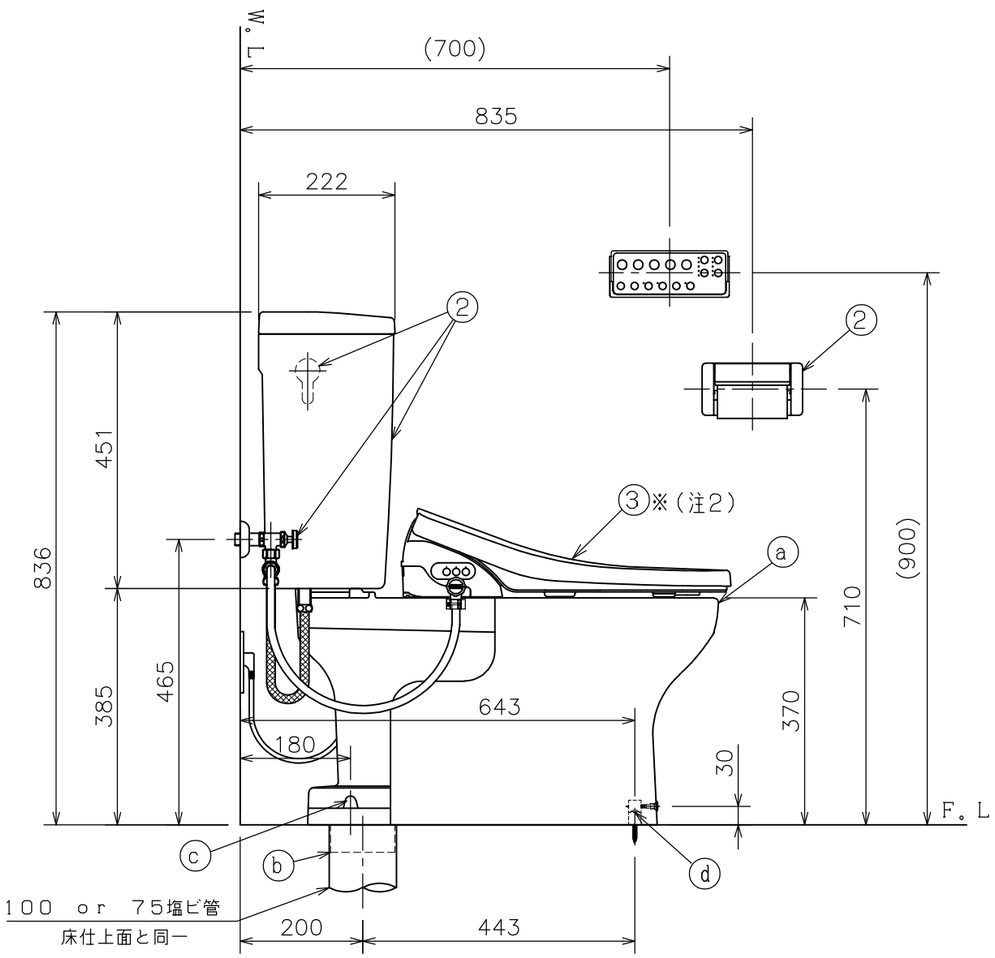

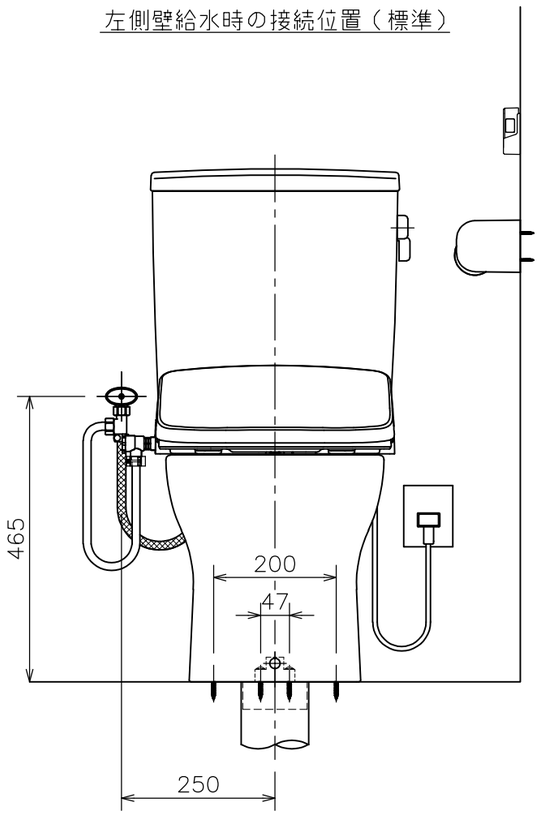

■には色品番
ＬＷ：ラブリーホワイト
ＬＩ：ラブリーアイボリー　のいずれかが入ります。

番号	品番	名称	個数	備考
③	DLAL 941■	脱臭機能付き	1	温水洗浄便座 リモコンタイプ
	DLAL 931■	〃 無し		
②	TRA 9084 LW	タンクセット	1	紙巻器、止水栓、フレキホース含む ※フレキホース長さ L=550mm (図番:02A_158)
①	ⓓ LF 566S LW	便器固定片セット	1	(図番：11I_69)
	ⓒ CF 7PC LW	フランジキャップ	1	(図番：11X_27)
	ⓑ VCF 388	樹脂床フランジ	1	(図番：11H_02)
	ⓐ C 848 LW	クロス・スピニング式便器	1	(図番：01A_30)
	CRA 848 LW	便器セット（ⓐ～ⓓ）	1	トイレコート、クロス・スピニング式

器　具　明　細

図面経歴欄 REVISIONS		
6		
5		
4		
3		
2		
1		
訂・改・追		

CODE	AA02_84_14
《名　称》	RA9484L941(931)■ CRA848LW+TRA9084LW+DLAL941■ (+DLAL931■)
尺度 SCALE	1：10
承認 APP'D	
図検 CHECK'D	黒　河
製図 TRACED	黒　河
設計 DSGN'D	
完図 DATE	2025. 10. 17

アサヒ衛陶株式会社