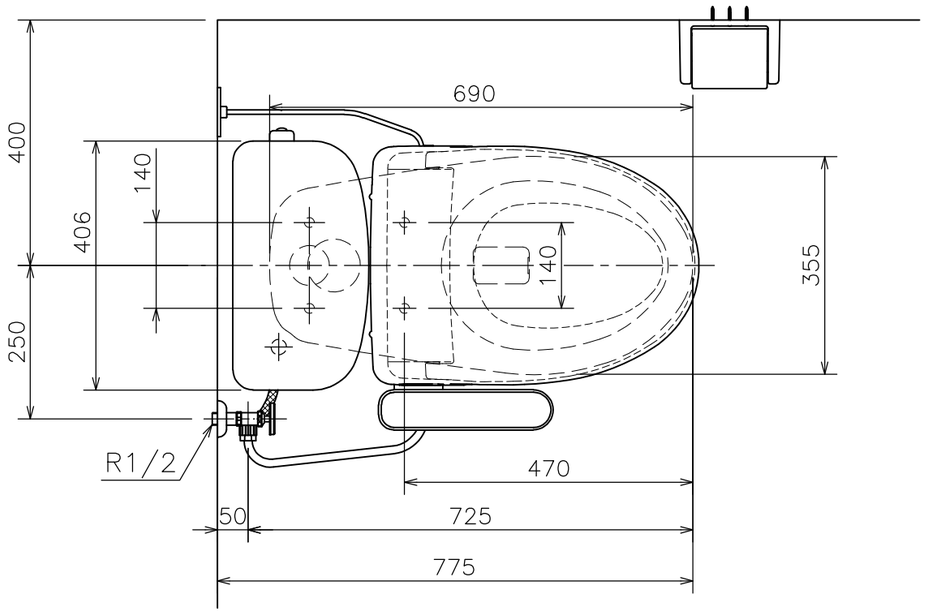

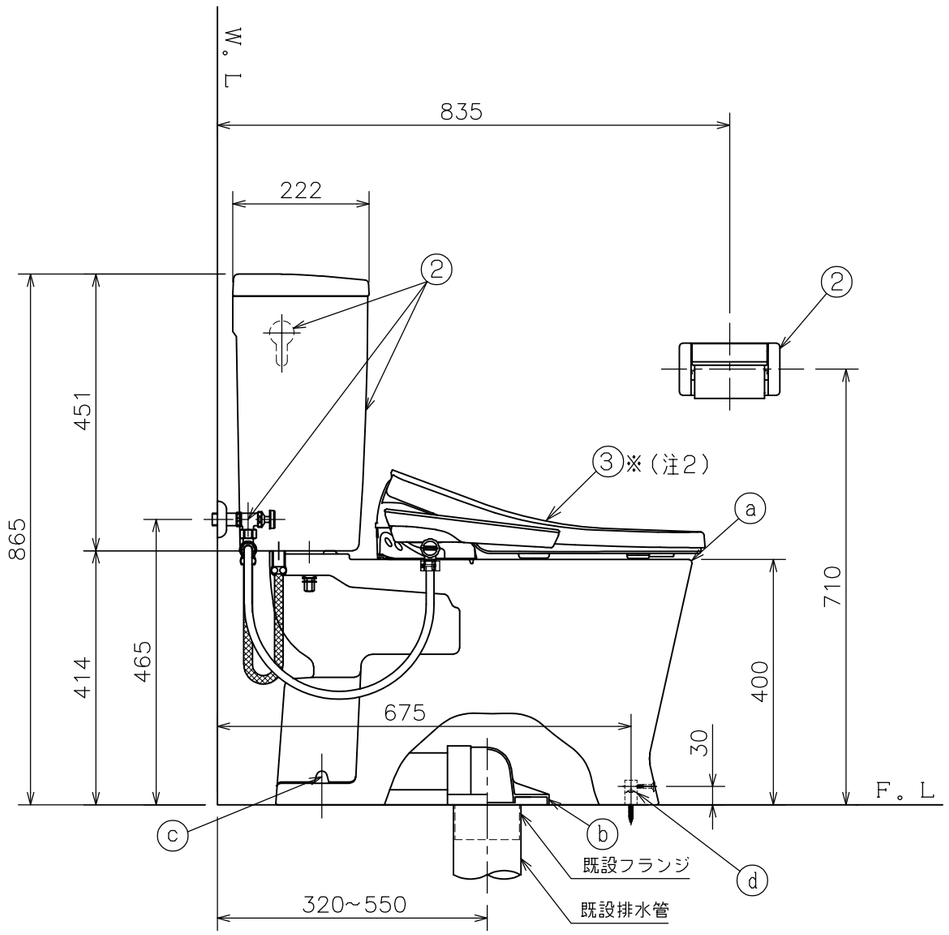

左側床給水時の接続位置

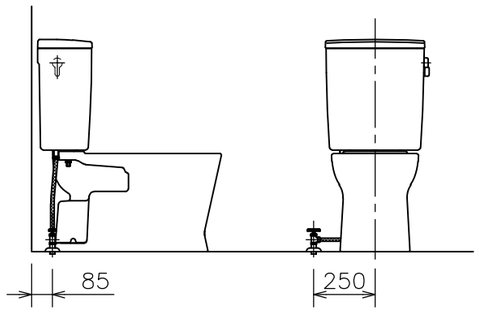

右側床給水時の接続位置

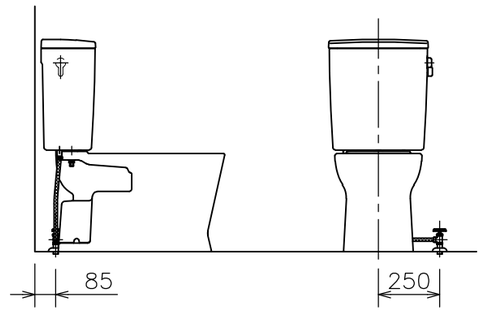

右側壁給水時の接続位置

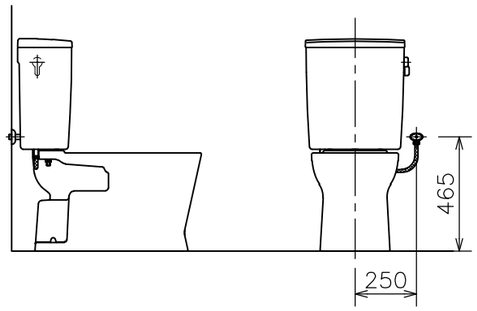

左側壁給水時の接続位置（標準）

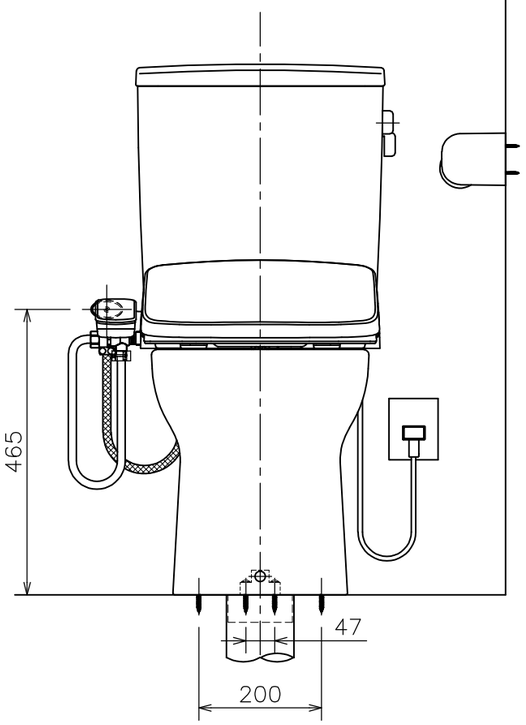

（注３）Ｄ種接地工事を行って下さい。
　　アースターミナル付接地極付コンセント使用のこと。

（注２）温水洗浄便座を寒冷地でご使用になる場合は、
　　凍結防止対策を必ず行ってください。

（注１）給水位置違いの図は簡略図のため、接続位置
　　のみ表示しています。

■には色品番
　ＬＷ：ラブリーホワイト
　ＬＩ：ラブリーアイボリー　のいずれかが入ります。

番号	品番		名称	個数	備考
③	DLAL 921■		脱臭機能付き	1	温水洗浄便座
	DLAL 911■		〃 無し		袖付きタイプ
②	TRA 9056 LW		タンクセット	1	紙巻器、止水栓、フレキホース含む ※フレキホース長さ L=550mm （図番：02A_161）
①	ⓓ	LF 566S LW	便器固定片セット	1	（図番：11I_69）
	ⓒ	CF 7PC LW	フランジキャップ	1	（図番：11X_15）
	ⓑ	VCF 566S	排水アジャスターセット	1	（図番：11H_10）
	ⓐ	C 566N LW	サイホンゼット式便器	1	防露便器
		SUC 566	防露	1	
	CRA 566NB LW		防露便器セット（ⓐ~ⓓ）	1	

器　具　明　細

図面経歴欄 REVISIONS			
6			
5			
4			
3			
2			
1			
訂・改・追			

CODE	AA01_83_14
《名　称》	RA9456NBL921(911)■ CRA566NBLW+TRA9056LW+DLAL921■ (+DLAL911■)

尺度 SCALE	承認 APP'D	図検 CHECK'D	製図 TRACED	設計 DSGN'D
1：10		黒　河	黒　河	

完図 DATE　2025. 10. 02

アサヒ衛陶株式会社