区　分	仕　　様
白熱電球	40W×2個
コンセント	1個（許容電力　1200W）
△2 ミラー	汚れガード：防汚・防曇仕様
収納トレイ	4個
歯ブラシ立て	1個
製品サイズ	W750×D130×H945mm

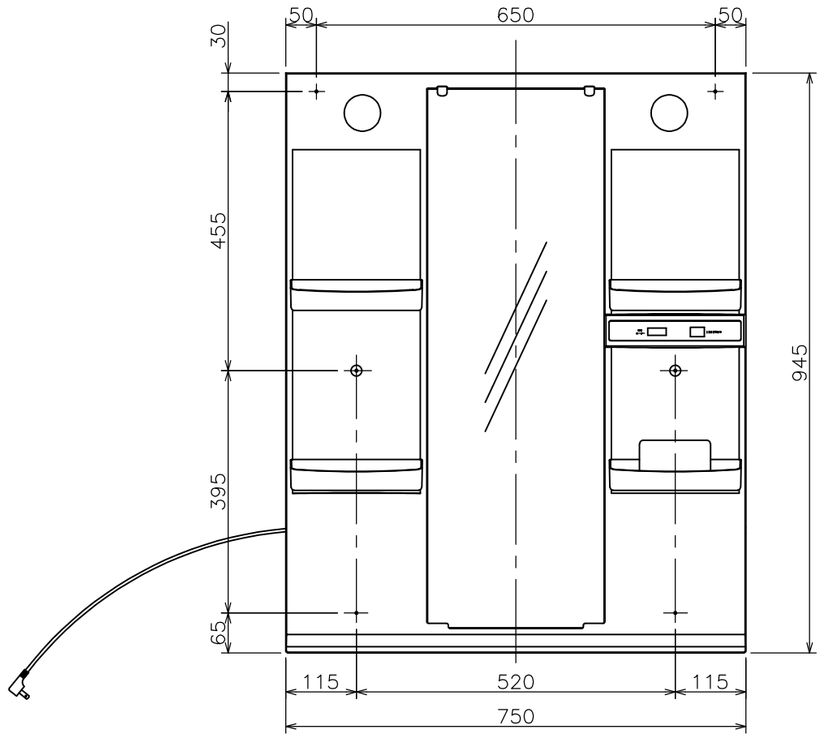

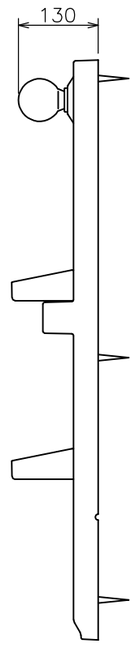

図面経歴欄 REVISIONS			
△6			
△5			
△4			
△3			
△2	25.04.01	改	ミラーの仕様変更
△1	2017.6.9	訂	品番訂正
訂・改・追→			

CODE	08A_94			
《名　称》	M755SBN△2 ミラーキャビネット			
尺度 SCALE	承認 APP'D	図検 CHECK'D	製図 TRACED	設計 DSGN'D
1：10		西　山	松　本	松　本
完　図 DATE	2016. 5. 11			

アサヒ衛陶株式会社